FDW 4511 D8P DOS C | 117.0747.491



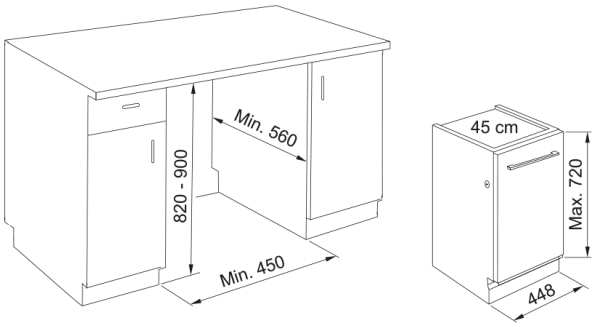

Εντοιχιζόμενο Πλυντήριο Πιάτων FDW 4511 D8P DOS C

Πληροφορίες	
Τύπος εγκατάστασης	Πλήρως εντοιχιζόμενο
Χρώμα	Ανοξείδωτος χάλυβας
Διαστάσεις	
Πλάτος	448.0
Συνολικό ύψος	820.0
Συνολικό βάθος	555.0
Energy specifications	
Τάση	220-240 V
Συχνότητα (Hz)	50
Κατανάλωση νερού	8,7
Χαρακτηριστικά Προϊόντος	
Ενεργειακή κλάση	C
Ρυθμιζόμενα ποδαράκια	Ναι – όλα από μπροστά
Αυτόματο-μικτό	Ναι
Καλάθι για μαχαιροπήρουνα	Όχι
Επιλογή καθυστέρησης έναρξης	Έναρξη
Προγράμματα	Eco
Προγράμματα	Αυτόματο μικτό
Προγράμματα	Αυτόματο έντονο
Προγράμματα	Ποτήρια / Ευαίσθητα
Προγράμματα	Γρήγορο 30’
Προγράμματα	Αθόρυβο
Προγράμματα	Απολύμανση
Προγράμματα	Πρόπλυση
Σύστημα στεγνώματος	Σύστημα ανοίγματος πόρτας
Ένδειξη τέλους κύκλου	Ηχητικό
Κατανάλωση ενέργειας (kWh)	0,632

Φίλτρο	Μεταλλικό
Φως στο πάτωμα	Ναι
Τοπικό πλύσιμο	Πολυζωνικό
Αριθμός καλαθιών	3.0
Βάθος συσκευασίας	675.0
Ύψος συσκευασίας	890.0
Πλάτος συσκευασίας	500.0
Ένδειξη γυαλιστικού	Ηλεκτρονικό
Ένδειξη αλατιού	Ηλεκτρονικό
Διαθ. σύντομου προγράμματος	Ναι
Επιλογή για ταμπλέτα	Ναι
Διαστάσεις	45
Αναγνωριστικό Προϊόντος	
Οικογένεια προϊόντος	Maris
Ιδιότητες	
Χωρητικότητα(σερβίτσια)	11
Αριθμός προγραμμάτων	8
Αυτόματο άνοιγμα πόρτας	Ναι
Επίπεδο θορύβου (dBA)	41
3ο κάνιστρο για μαχαιροπίρουνα	Ναι
Τύπος προστασίας	Aquastop