Φούρνος Maris FMA 86 H SG | 116.0738.937



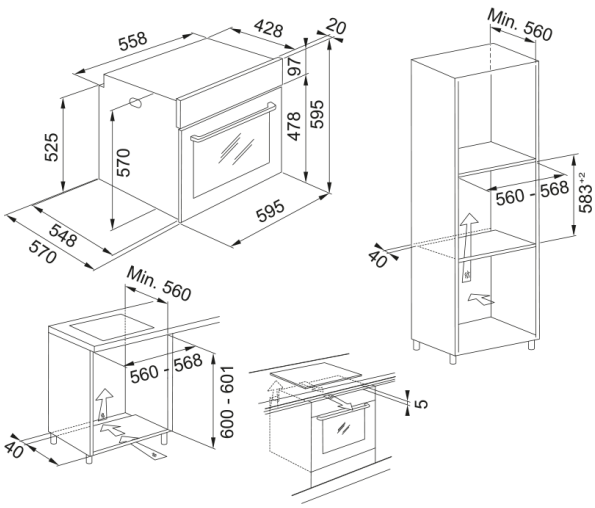

Φούρνος Maris FMA 86 H SG, Υδρολυτικός, Slate Grey, ηλεκτρονικός προγραμματισμός με περιστρεφόμενους διακόπτες και ψηφιακή οθόνη με λευκές ενδείξεις

Πληροφορίες	
Τύπος φούρνου	Ηλεκτρική
Τύπος	Εντοιχιζόμενο
Χρώμα	Slate grey
Διαστάσεις	
Πλάτος	595.0
Συνολικό βάθος	570.0
Συνολικό ύψος	595.0
Energy specifications	
Ονομαστική ισχύς	2750.0
Τάση	220-240 V
Συχνότητα (Hz)	50-60
Χαρακτηριστικά Προϊόντος	
Σύστημα καθαρισμού	Υδρολυτικός
Ατμός	Όχι
Ενεργειακή κλάση	A
Χρώμα κουμπιών	Ανοξείδωτος χάλυβας
Αριθμός υαλοπινάκων πόρτας	2.0
Χρώμα Χειρολαβών	Ανοξείδωτο ατσάλι
Χειροκίνητες λειτουργίες	Κάτω αντίσταση
Χειροκίνητες λειτουργίες	Ψήσιμο ψωμιού
Χειροκίνητες λειτουργίες	Ψήσιμο με κυκλ. θερμού αέρα
Χειροκίνητες λειτουργίες	Άνω-κάτω αντίσταση
Χειροκίνητες λειτουργίες	Απόψυξη
Χειροκίνητες λειτουργίες	Θερμός Αέρας
Χειροκίνητες λειτουργίες	Γκριλ
Χειροκίνητες λειτουργίες	Καθαρισμός με ατμό
Χειροκίνητες λειτουργίες	Turbo Grill

Αριθμός λειτουργιών	8.0
Βάθος συσκευασίας	650.0
Ύψος συσκευασίας	670.0
Πλάτος συσκευασίας	640.0
Μήκος καλωδίου ρεύματος	1000.0
Τύπος διακοπτών	Προεξέχοντες
Αριθμός ταψιών Air Fry	N/A
Οθόνη	Ναι
Τύπος γυαλιού πόρτας	πλωτήρας
Υλικό πάνελ	Γυαλί
Οθόνη αφής	Ναι
Αναγνωριστικό Προϊόντος	
Brand προϊόντος	FRANKE
Οικογένεια προϊόντος	Maris
Μοντέλο	Maris
Ιδιότητες	
Χωρητικότητα	71.0
Χειρισμός	Ηλεκτρομηχανικός
Χρώμα οθόνης	Λευκό
Αριθμός διακόπτων	2.0
Χρονόμετρο	Προγραμματιζόμενος
Τύπος ελέγχου χρόνου	Ηλεκτρονικός
Πόρτα	Soft closing
Τηλεσκοπικοί οδηγοί	Προαιρετικό