Φούρνος Country FCL 86 H PW | 116.0737.943



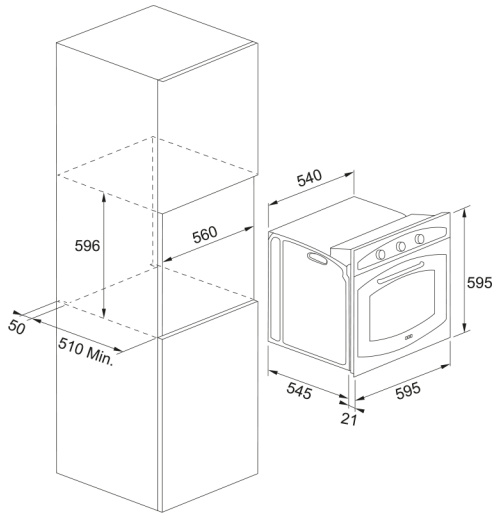

Φούρνος Country FCL 86 H PW, Υδρολυτικός, Pearl White

Πληροφορίες	
Τύπος φούρνου	Ηλεκτρική
Τύπος	Εντοιχιζόμενο
Χρώμα	Pearl white
Διαστάσεις	
Πλάτος	595.0
Συνολικό βάθος	545.0
Συνολικό ύψος	595.0
Energy specifications	
Ονομαστική ισχύς	2400.0
Τάση	220-240 V
Συχνότητα (Hz)	50-60
Χαρακτηριστικά Προϊόντος	
Σύστημα καθαρισμού	Υδρολυτικός
Ατμός	Όχι
Ενεργειακή κλάση	A
Αυτόματες λειτουργίες	N/A
Χρώμα κουμπιών	Gold
Πλαίσιο πόρτας	Εμαγιέ μεταλλικό
Αριθμός υαλοπινάκων πόρτας	2.0
Χρώμα Χειρολαβών	Gold
Χειροκίνητες λειτουργίες	Καθαρισμός με ατμό
Χειροκίνητες λειτουργίες	Θερμός Αέρας
Χειροκίνητες λειτουργίες	Άνω-κάτω αντίσταση
Χειροκίνητες λειτουργίες	Κάτω αντίσταση με υποβ. αέρα
Χειροκίνητες λειτουργίες	Ψήσιμο με κυκλ. θερμού αέρα
Χειροκίνητες λειτουργίες	Turbo Grill
Χειροκίνητες λειτουργίες	Γκριλ

Αριθμός λειτουργιών	8.0
Βάθος συσκευασίας	660.0
Ύψος συσκευασίας	670.0
Πλάτος συσκευασίας	660.0
Μήκος καλωδίου ρεύματος	1000.0
Τύπος διακοπτών	Προεξέχοντες
Οθόνη	Όχι
Τύπος γυαλιού πόρτας	πλωτήρας
Υλικό πάνελ	Εμαγιέ μεταλλικό
Οθόνη αφής	Όχι
Αναγνωριστικό Προϊόντος	
Brand προϊόντος	FRANKE
Οικογένεια προϊόντος	Καμία
Μοντέλο	Country Flat Classic Line
Ιδιότητες	
Χωρητικότητα	65.0
Χειρισμός	Ηλεκτρομηχανικός
Αριθμός διακόπτων	2.0
Χρονόμετρο	Προγραμματιζόμενος
Τύπος ελέγχου χρόνου	Αναλογικός
Πόρτα	Soft closing
Τηλεσκοπικοί οδηγοί	Όχι