Φούρνος Country FCL 86 H ON | 116.0737.942



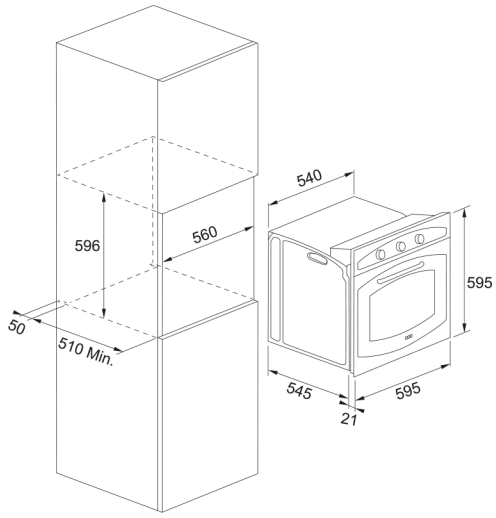

Φούρνος Country FCL 86 H ON, Υδρολυτικός, Onyx

Πληροφορίες	
Τύπος φούρνου	Ηλεκτρική
Τύπος	Εντοιχιζόμενο
Χρώμα	Onyx
Διαστάσεις	
Πλάτος	595.0
Συνολικό βάθος	545.0
Συνολικό ύψος	595.0
Energy specifications	
Ονομαστική ισχύς	2400.0
Τάση	220-240 V
Συχνότητα (Hz)	50-60
Χαρακτηριστικά Προϊόντος	
Σύστημα καθαρισμού	Υδρολυτικός
Ατμός	Όχι
Ενεργειακή κλάση	A
Αυτόματες λειτουργίες	N/A
Χρώμα κουμπιών	Gold
Πλαίσιο πόρτας	Εμαγιέ μεταλλικό
Αριθμός υαλοπινάκων πόρτας	2.0
Χρώμα Χειρολαβών	Gold
Χειροκίνητες λειτουργίες	Κάτω αντίσταση με υποβ. αέρα
Χειροκίνητες λειτουργίες	Θερμός Αέρας
Χειροκίνητες λειτουργίες	Γκριλ
Χειροκίνητες λειτουργίες	Καθαρισμός με ατμό
Χειροκίνητες λειτουργίες	Άνω-κάτω αντίσταση
Χειροκίνητες λειτουργίες	Ψήσιμο με κυκλ. θερμού αέρα
Χειροκίνητες λειτουργίες	Turbo Grill

Αριθμός λειτουργιών	8.0
Βάθος συσκευασίας	660.0
Ύψος συσκευασίας	670.0
Πλάτος συσκευασίας	660.0
Μήκος καλωδίου ρεύματος	1000.0
Τύπος διακοπτών	Προεξέχοντες
Οθόνη	Όχι
Τύπος γυαλιού πόρτας	πλωτήρας
Οθόνη αφής	Όχι
Αναγνωριστικό Προϊόντος	
Brand προϊόντος	FRANKE
Οικογένεια προϊόντος	Καμία
Μοντέλο	Country Flat Classic Line
Ιδιότητες	
Χωρητικότητα	65.0
Χειρισμός	Ηλεκτρομηχανικός
Αριθμός διακόπτων	2.0
Χρονόμετρο	Προγραμματιζόμενος
Τύπος ελέγχου χρόνου	Αναλογικός
Πόρτα	Soft closing
Τηλεσκοπικοί οδηγοί	Όχι