Φούρνος Country FCO 86 H BT | 116.0696.543



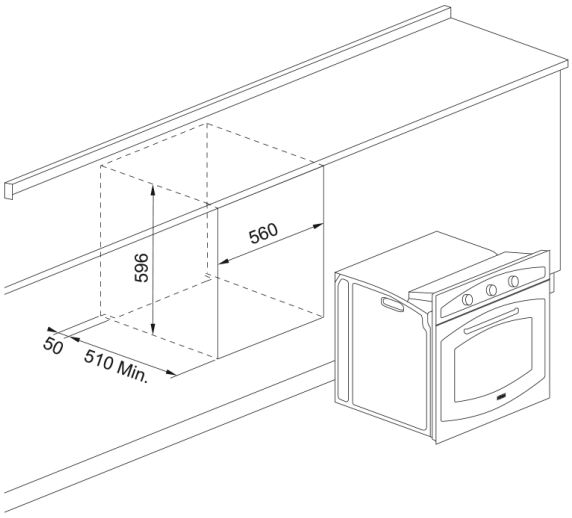

Πυρολυτικός πολυλειτουργικός Φούρνος Country FCO 86 H Black Matt , χωρητικότητα 65 lt, αναλογικό ρολόι με προγραμματισμό αρχής και λήξης ψησίματος, πόρτα Smooth2close και σύστημα καθαρισμού Quick Clean. Εξοπλισμός: 2 σχάρες και 2 ταψιά

Πληροφορίες	
Τύπος φούρνου	Ηλεκτρική
Τύπος	Εντοιχιζόμενο
Χρώμα	Matte black
Διαστάσεις	
Πλάτος	595.0
Συνολικό βάθος	545.0
Συνολικό ύψος	595.0
Energy specifications	
Ονομαστική ισχύς	2400.0
Τάση	220-240 V
Συχνότητα (Hz)	50-60
Χαρακτηριστικά Προϊόντος	
Σύστημα καθαρισμού	Υδρολυτικός
Ατμός	Όχι
Ενεργειακή κλάση	A
Αυτόματες λειτουργίες	N/A
Χρώμα κουμπιών	Μαύρο ματ
Χρώμα Χειρολαβών	Black
Χειροκίνητες λειτουργίες	Κάτω αντίσταση με υποβ. αέρα
Χειροκίνητες λειτουργίες	Θερμός Αέρας
Χειροκίνητες λειτουργίες	Γκριλ
Χειροκίνητες λειτουργίες	Καθαρισμός με ατμό
Χειροκίνητες λειτουργίες	Ψήσιμο με κυκλ. θερμού αέρα
Χειροκίνητες λειτουργίες	Άνω-κάτω αντίσταση
Χειροκίνητες λειτουργίες	Turbo Grill
Αριθμός λειτουργιών	8.0
Βάθος συσκευασίας	660.0

Πλάτος συσκευασίας	660.0
Μήκος καλωδίου ρεύματος	1000.0
Τύπος διακοπτών	Προεξέχοντες
Οθόνη	Όχι
Αναγνωριστικό Προϊόντος	
Brand προϊόντος	FRANKE
Οικογένεια προϊόντος	Καμία
Ιδιότητες	
Χωρητικότητα	65.0
Χειρισμός	Ηλεκτρομηχανικός
Αριθμός διακόπτων	2.0
Χρονόμετρο	Προγραμματιζόμενος
Τύπος ελέγχου χρόνου	Αναλογικός
Πόρτα	Soft closing
Τηλεσκοπικοί οδηγοί	Όχι
Cool door	n/a