URBAN 2.0 L Ντους | 115.0755.388



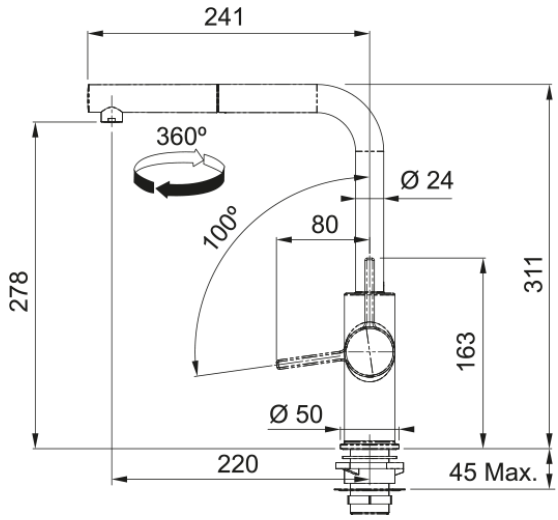

Ανάμεικτη Μπαταρία κουζίνας Urban 2.0, ντους, με πλαϊνό μοχλό, υψηλή πίεση, Eco μηχανισμός, Onyx

---

Πληροφορίες	
Ρουξούνι	L - spout
Χρώμα	Onyx
Τύπος υλικού	Ορείχαλκος
Υλικό επεκτ.σωλήνα	Nylon grey
Υλικό ντους	Πλαστικό
Διαστάσεις	
Διάμετρος οπής μπαταρίας	35mm
Διαστάσεις φυσιγγίου	35 mm
Συνολικό ύψος	311.0
Εγκατάσταση	
Τύπος στερέωσης	Με στέλεχος
Σύνδεση σωλήνα παροχής νερού	3/8"
Μήκος σωλήνα παροχής νερού	550 mm
Χαρακτηριστικά Προϊόντος	
Πίεση	Υψηλή πίεση
Version	Ντους
Λειτουργία μπαταρίας	Πλαϊνός μοχλός
Περιστροφή μπαταρίας	360°
Παροχή μικτού νερού 3 bar	6.95
Energy saving	Ναι
Αναγνωριστικό Προϊόντος	
Brand προϊόντος	FRANKE
Οικογένεια προϊόντος	Maris
Σειρά	Urban 2.0
Ιδιότητες	
Eco μηχανισμός	Ναι
Τύπος aerator	Laminar

Shower version	Μονή λειτουργία