Smart Glenda Semi Pro SS | 115.0747.475



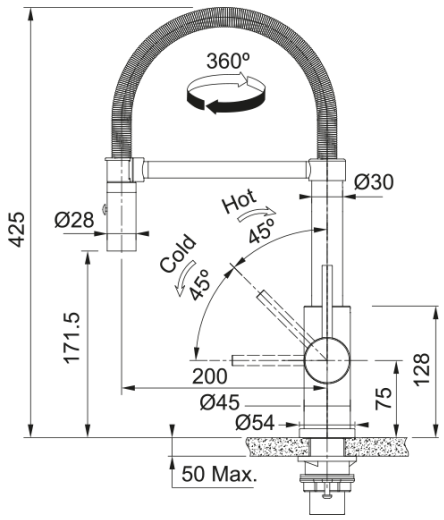

Ανοξείδωτη Αναμεικτική Μπαταρία κουζίνας Smart Glenda Semi Pro SS, Stainless Steel

---

Πληροφορίες	
Ρουξούνι	S - semi-professional
Χρώμα	Ανοξείδωτος χάλυβας
Τύπος υλικού	Ανοξείδωτος χάλυβας 304
Υλικό επεκτ.σωλήνα	Nylon grey
Υλικό ντους	Ανοξείδωτος χάλυβας
Διαστάσεις	
Διάμετρος οπής μπαταρίας	35mm
Διαστάσεις φυσιγγίου	35 mm
Συνολικό ύψος	425.0
Εγκατάσταση	
Τύπος στερέωσης	Με στέλεχος
Σύνδεση σωλήνα παροχής νερού	3/8"
Μήκος σωλήνα παροχής νερού	500 mm
Χαρακτηριστικά Προϊόντος	
Πίεση	Υψηλή πίεση
Version	Spray
Λειτουργία μπαταρίας	Πλαϊνός μοχλός
Περιστροφή μπαταρίας	360°
Παροχή μικτού νερού 3 bar	8.0
Αναγνωριστικό Προϊόντος	
Brand προϊόντος	FRANKE
Οικογένεια προϊόντος	Smart
Σειρά	Smart Glenda
Ιδιότητες	
Eco μηχανισμός	Όχι
Τύπος aerator	Laminar
Magnetic holder	Ναι

Shower version	Μονή λειτουργία