Pescara Semi Pro Copper | 115.0741.724

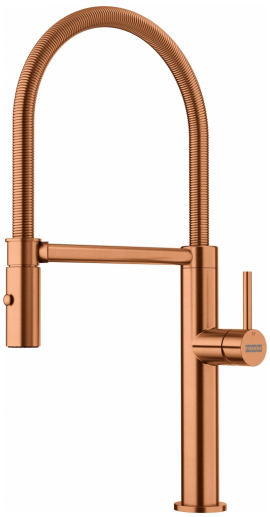

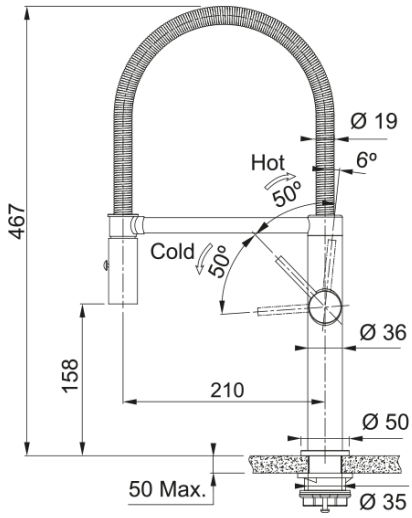

Ανοξείδωτη Αναμεικτική Μπαταρία κουζίνας Pescara Semi Pro Copper

---

Πληροφορίες	
Ρουξούνι	S - semi-professional
Χρώμα	Χαλκός
Τύπος υλικού	Ανοξείδωτος χάλυβας 304
Υλικό επεκτ.σωλήνα	Μέταλλο
Υλικό ντους	Ανοξείδωτος χάλυβας
Διαστάσεις	
Διάμετρος οπής μπαταρίας	35mm
Διαστάσεις φυσιγγίου	25 mm
Συνολικό ύψος	467.0
Εγκατάσταση	
Τύπος στερέωσης	Με στέλεχος
Σύνδεση σωλήνα παροχής νερού	3/8"
Μήκος σωλήνα παροχής νερού	450 mm
Χαρακτηριστικά Προϊόντος	
Πίεση	Υψηλή πίεση
Version	Spray
Λειτουργία μπαταρίας	Πλαϊνός μοχλός
Περιστροφή μπαταρίας	360°
Παροχή μικτού νερού 3 bar	8.1
Αναγνωριστικό Προϊόντος	
Brand προϊόντος	FRANKE
Οικογένεια προϊόντος	Mythos
Σειρά	Pescara 2.0
Ιδιότητες	
Eco μηχανισμός	Όχι
Τύπος aerator	Laminar
Magnetic holder	Ναι

Shower version	Διπλός ψεκασμός