Μπαταρία LINA Ντους | 115.0693.229



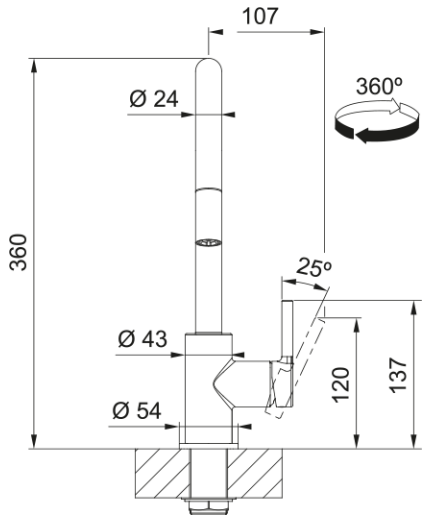

Αναμεικτική Μπαταρία Κουζίνας LINA Ντους Χρωμέ , με περιστρεφόμενο ρουξούνι

Πληροφορίες	
Ρουξούνι	J - spout
Χρώμα	Χρωμέ
Τύπος υλικού	Ορείχαλκος
Υλικό επεκτ.σωλήνα	Nylon black
Υλικό ντους	Ορείχαλκος
Διαστάσεις	
Διάμετρος οπής μπαταρίας	35mm
Διαστάσεις φυσιγγίου	35 mm
Συνολικό ύψος	360.0
Εγκατάσταση	
Τύπος στερέωσης	Με στέλεχος
Σύνδεση σωλήνα παροχής νερού	3/8"
Μήκος σωλήνα παροχής νερού	470 mm
Χαρακτηριστικά Προϊόντος	
Πίεση	Υψηλή πίεση
Version	Ντους
Λειτουργία μπαταρίας	Πλαϊνός μοχλός
Περιστροφή μπαταρίας	360°
Παροχή μικτού νερού 3 bar	8.0
Αναγνωριστικό Προϊόντος	
Brand προϊόντος	FRANKE
Οικογένεια προϊόντος	Smart
Σειρά	Lina
Ιδιότητες	
Eco μηχανισμός	Όχι
Τύπος aerator	Aerated
Shower version	Μονή λειτουργία