Tap Active L pull out 2 jets CHR/ON | 115.0653.384



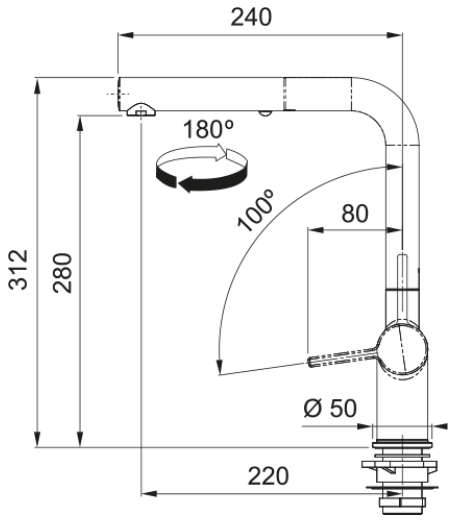

Ανάμεικτη Μπαταρία κουζίνας Active L, ντους, με πλαϊνό μοχλό, onyx, eco, άνοιγμα σε δύο στάδια για εξοικονόμηση νερού, ρύθμιση θερμοκρασίας ζεστού νερού Κωδικός Προϊόντος : 3156858025

Πληροφορίες	
Ρουξούνι	L - spout
Χρώμα	Onyx
Τύπος υλικού	Ορείχαλκος
Υλικό επεκτ.σωλήνα	Nylon grey
Υλικό ντους	Ορείχαλκος
Διαστάσεις	
Διάμετρος οπής μπαταρίας	35mm
Διαστάσεις φυσιγγίου	35 mm
Συνολικό ύψος	312.0
Εγκατάσταση	
Τύπος στερέωσης	Με στέλεχος
Σύνδεση σωλήνα παροχής νερού	3/8"
Μήκος σωλήνα παροχής νερού	450 mm
Χαρακτηριστικά Προϊόντος	
Πίεση	Υψηλή πίεση
Version	Spray
Λειτουργία μπαταρίας	Πλαϊνός μοχλός
Περιστροφή μπαταρίας	180°
Παροχή μικτού νερού 3 bar	7.5
Energy saving	Ναι
Αναγνωριστικό Προϊόντος	
Brand προϊόντος	FRANKE
Οικογένεια προϊόντος	Maris
Σειρά	Active
Ιδιότητες	
Eco μηχανισμός	Ναι
Τύπος aerator	Laminar

Shower version	Διπλός ψεκασμός