Tap Atlas Neo S Nozzle side HP SS IBK | 115.0625.527



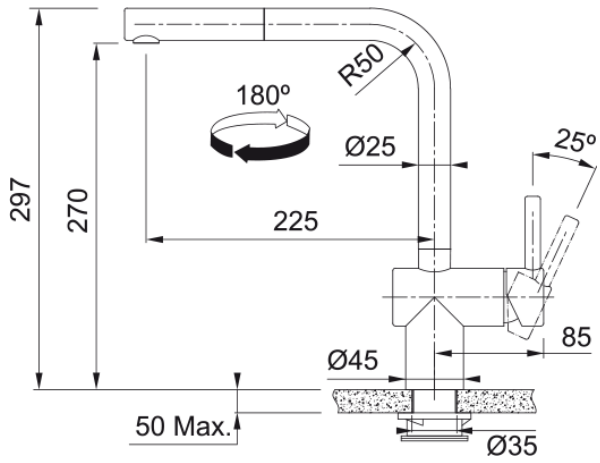

Ανάμεικτη Μπαταρία κουζίνας Atlas Neo Sensor, ντους, με πλαϊνό μοχλό, industrial black, με αισθητήρα λειτουργίας
Κωδικός Προϊόντος : 3156856224

Πληροφορίες	
Ρουξούνι	L - spout
Χρώμα	Industrial black
Τύπος υλικού	Ανοξείδωτος χάλυβας 304
Υλικό επεκτ.σωλήνα	Nylon grey
Υλικό ντους	Ανοξείδωτος χάλυβας
Διαστάσεις	
Διάμετρος οπής μπαταρίας	35mm
Διαστάσεις φυσιγγίου	35 mm
Συνολικό ύψος	297.0
Εγκατάσταση	
Τύπος στερέωσης	Με στέλεχος
Σύνδεση σωλήνα παροχής νερού	3/8"
Μήκος σωλήνα παροχής νερού	600 mm
Χαρακτηριστικά Προϊόντος	
Πίεση	Υψηλή πίεση
Version	Ντους
Λειτουργία μπαταρίας	Πλαϊνός μοχλός
Περιστροφή μπαταρίας	180°
Παροχή μικτού νερού 3 bar	7.4
Αναγνωριστικό Προϊόντος	
Brand προϊόντος	FRANKE
Οικογένεια προϊόντος	Maris
Σειρά	Atlas Neo Sensor
Ιδιότητες	
Ηλεκτρονικός	Υπέρυθρες
Eco μηχανισμός	Όχι
Τύπος aerator	Laminar