Tap Urban swivel U-spout side HP ON | 115.0595.081



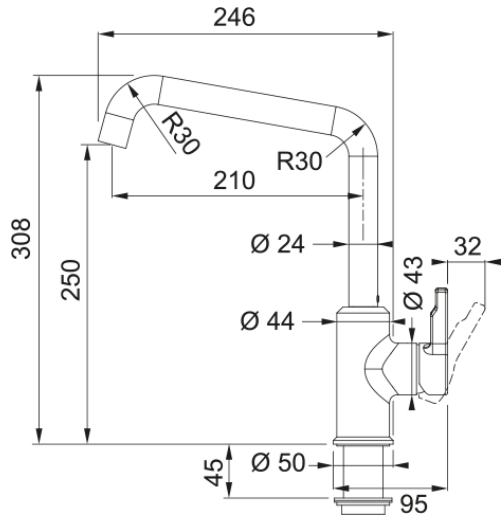

Ανάμεικτη Μπαταρία κουζίνας Urban, standard, με πλαϊνό μοχλό, onyx, υψηλή πίεση Κωδικός Προϊόντος : 3155001098

Πληροφορίες	
Ρουξούνι	U - spout
Χρώμα	Onyx
Τύπος υλικού	Ορείχαλκος
Διαστάσεις	
Διάμετρος οπής μπαταρίας	35 mm
Διαστάσεις φυσιγγίου	35 mm
Συνολικό ύψος	308.0
Εγκατάσταση	
Τύπος στερέωσης	Με στέλεχος
Σύνδεση σωλήνα παροχής νερού	3/8"
Μήκος σωλήνα παροχής νερού	450 mm
Χαρακτηριστικά Προϊόντος	
Πίεση	Υψηλή πίεση
Version	Standard
Λειτουργία μπαταρίας	Πλαϊνός μοχλός
Περιστροφή μπαταρίας	360°
Παροχή μικτού νερού 3 bar	14.9
Αναγνωριστικό Προϊόντος	
Brand προϊόντος	FRANKE
Οικογένεια προϊόντος	Maris
Σειρά	URBAN
Ιδιότητες	
Eco μηχανισμός	Όχι
Τύπος aerator	Coinslot
Shower version	Μονή λειτουργία