ΝΕΡΟΧΥΤΗΣ MARIS 611-62 SLATE GREY | 114.0719.547



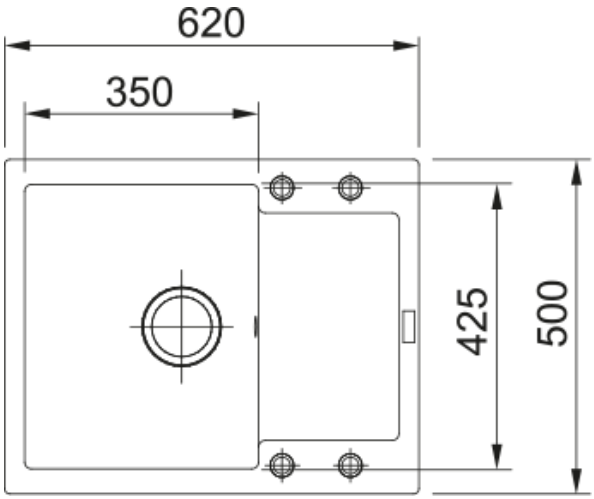

Γρανιτένιος νεροχύτης Maris MRG 611-62 620x500mm, αντιστρεφόμενος, slate grey, με ανοξείδωτη βαλβίδα και υπερχείλιση Κωδικός Προϊόντος :3149000434

Πληροφορίες	
Τύπος νεροχύτη	Νεροχύτης(με ποδιά)
Τύπος υλικού	Γρανίτης
Αριθμός γουρνών	1
Χρώμα	Slate grey
Φινίρισμα	Καμία
Υπερχείλιση	Ναι
Διαστάσεις	
Εξωτερική διάσταση: μήκος	620.0
Εξωτερική διάσταση: πλάτος	500.0
Γούρνα 1:μήκος	350.0
Γούρνα 1: πλάτος	425.0
Γούρνα 1: βάθος	200.0
Άνοιγμα πάγκου: μήκος	600.0
Άνοιγμα πάγκου: πλάτος	480.0
Εγκατάσταση	
Ελάχιστο μέγεθος ντουλαπιού	45 cm
Χαρακτηριστικά Προϊόντος	
Τύπος εγκατάστασης	Ένθετη
Βαλβίδα	3 1/2"
Θέση ποδιάς	Αντιστρεφόμενη
Συμβατότητα Active Twist	Ναι
Design	contemporary
Αναγνωριστικό Προϊόντος	
Brand προϊόντος	FRANKE
Οικογένεια προϊόντος	Maris
Μοντέλο	Maris
Logo	CE

Logo	UKCA
Ιδιότητες	
Αριθμός ποδιών	1
Αντιστρεφόμενος	Ναι
Tap ledge	Ναι
Κιτ βαλβίδας	Ναι
Τύπος σιφονιών και βαλβίδων	Χειροκίνητη Βαλβίδα
Σιφόνι	Ναι
Αριθμός οπών μπαταρίας	4-προτρυπημένες
Οπή dispenser	Όχι
Range of worktop thickness	30 mm
Κάλυμμα βαλβίδας	Όχι