MRG 621 3 1/2" WWK REV WOF MOnyx | 114.0169.365



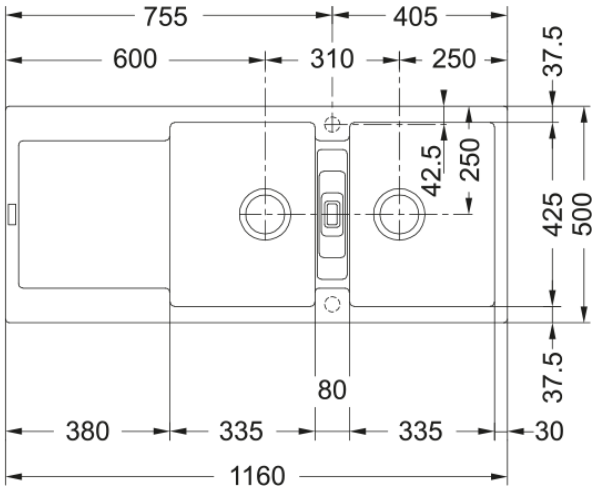

Γρανιτένιος νεροχύτης Maris MRG 621 1160x500mm, αντιστρεφόμενος, onyx, με ανοξείδωτες βαλβίδες και υπερχείλιση Κωδικός Προϊόντος : 3140022161

Πληροφορίες	
Τύπος νεροχύτη	Νεροχύτης(με ποδιά)
Τύπος υλικού	Γρανίτης
Αριθμός γουρνών	2
Χρώμα	Onyx
Φινίρισμα	Καμία
Υπερχείλιση	Ναι
Διαστάσεις	
Εξωτερική διάσταση: μήκος	1160.0
Εξωτερική διάσταση: πλάτος	500.0
Γούρνα 1:μήκος	335.0
Γούρνα 1: πλάτος	425.0
Γούρνα 1: βάθος	200.0
Γούρνα 2: μήκος	335.0
Γούρνα 2 : πλάτος	425.0
Γούρνα 2 : βάθος	200.0
Άνοιγμα πάγκου: μήκος	1140.0
Άνοιγμα πάγκου: πλάτος	480.0
Εγκατάσταση	
Ελάχιστο μέγεθος ντουλαπιού	80 cm
Χαρακτηριστικά Προϊόντος	
Τύπος εγκατάστασης	Ένθετη
Βαλβίδα	3 1/2"
Θέση ποδιάς	Αντιστρεφόμενη
Συμβατότητα Active Twist	Ναι
Design	contemporary
Αναγνωριστικό Προϊόντος	
Brand προϊόντος	FRANKE

Οικογένεια προϊόντος	Maris
Μοντέλο	Maris
Logo	CE
Ιδιότητες	
Αριθμός ποδιών	1
Αντιστρεφόμενος	Ναι
Tap ledge	Ναι
Κιτ βαλβίδας	Ναι
Τύπος σιφονιών και βαλβίδων	Χειροκίνητη Βαλβίδα
Σιφόνι	Ναι
Αριθμός οπών μπαταρίας	2-προτρυπημένες
Οπή dispenser	Όχι
Range of worktop thickness	30 mm