MRG 611-L 3 1/2" WWK WOF M-Stonegre | 114.0066.570



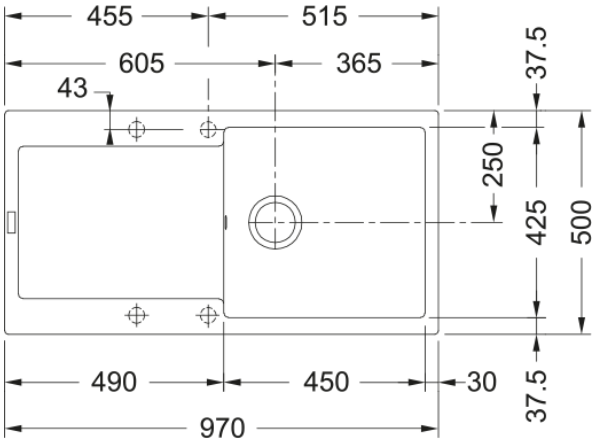

Γρανιτένιος νεροχύτης Maris MRG 611-97 970x500mm, αντιστρεφόμενος, stone grey, με ανοξείδωτη βαλβίδα και υπερχείλιση Κωδικός Προϊόντος : 3142101019

Πληροφορίες	
Τύπος νεροχύτη	Νεροχύτης(με ποδιά)
Τύπος υλικού	Γρανίτης
Αριθμός γουρνών	1
Χρώμα	Stone grey
Φινίρισμα	Καμία
Υπερχείλιση	Ναι
Διαστάσεις	
Εξωτερική διάσταση: μήκος	970.0
Εξωτερική διάσταση: πλάτος	500.0
Γούρνα 1:μήκος	450.0
Γούρνα 1: πλάτος	425.0
Γούρνα 1: βάθος	200.0
Άνοιγμα πάγκου: μήκος	950.0
Άνοιγμα πάγκου: πλάτος	480.0
Εγκατάσταση	
Ελάχιστο μέγεθος ντουλαπιού	60 cm
Χαρακτηριστικά Προϊόντος	
Τύπος εγκατάστασης	Ένθετη
Βαλβίδα	3 1/2"
Θέση ποδιάς	Αντιστρεφόμενη
Συμβατότητα Active Twist	Ναι
Design	contemporary
Αναγνωριστικό Προϊόντος	
Brand προϊόντος	FRANKE
Οικογένεια προϊόντος	Maris
Μοντέλο	Maris
Logo	CE

Ιδιότητες

Αριθμός ποδιών	1
Αντιστρεφόμενος	Ναι
Tap ledge	Ναι
Κιτ βαλβίδας	Ναι
Τύπος σιφονιών και βαλβίδων	Χειροκίνητη Βαλβίδα
Σιφόνι	Ναι
Αριθμός οπών μπαταρίας	4-προτρυπημένες
Οπή dispenser	Όχι
Range of worktop thickness	30 mm