Σύνδεσμος για στρογγυλό σωλήνα | 112.0711.860



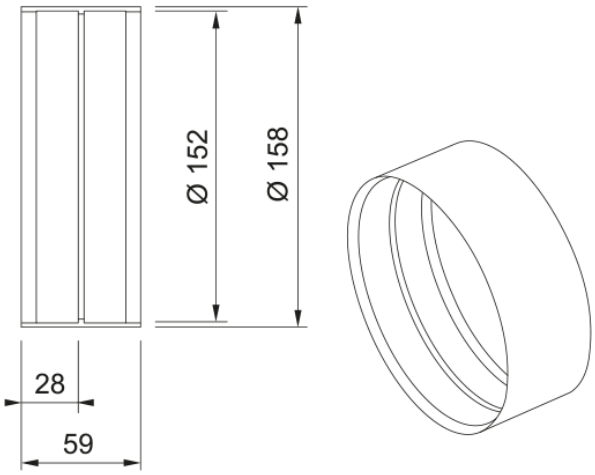

Σύνδεσμος για στρογγυλό σωλήνα διαστάσεων Ø150

Πληροφορίες	
Τύπος υλικού	Πλαστικό
Υπο-κατηγορία	Αξεσουάρ απορροφητήρα άλλο
Αναγνωριστικό Προϊόντος	
Οικογένεια προϊόντος	Καμία