SMART FHSM 755 4G DC BK C | 106.0734.776



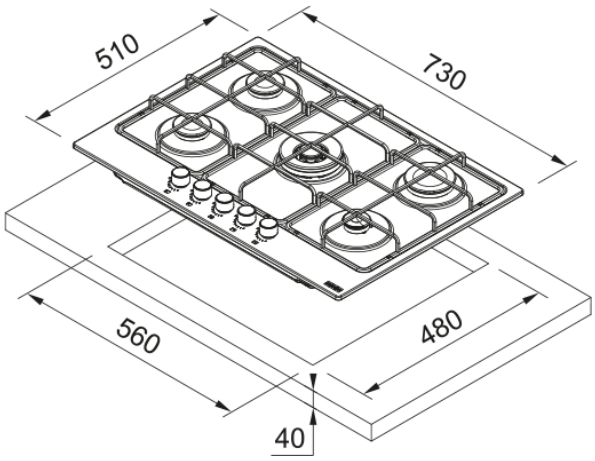

Εστία Αερίου Smart Gas On Glass 755 Black

Πληροφορίες	
Τύπος	Αερίου
Τεχνολογία	Gas on glass
Χρώμα	Black
Φινίρισμα	Γυαλί
Τύπος υποστήριξης σκευών	Διπλός καυστήρας
Ονομαστική Ισχύς	Όχι
Design	Χωρίς πλαίσιο
Διαστάσεις	
Διαστάσεις	75
Συνολικό πλάτος	730.0
Βάθος ανοίγματος εγκατάστασης	480.0
Πλάτος ανοίγματος εγκατάστασης	560.0
Βάθος συσκευασίας	610.0
Πλάτος συσκευασίας	850.0
Energy specifications	
Συνολική ισχύς (kW)	10.8
Τάση	220-240 V
Συχνότητα (Hz)	50-60
Χαρακτηριστικά Προϊόντος	
Τύπος εγκατάστασης	Ένθετος
Αριθμός καυστήρων	5
Ισχύς εστίας εμπρός αριστερά	1750
Ισχύς εστίας εμπρός δεξιά	1000
Ισχύς εστίας κέντρο	3300
Ισχύς εστίας πίσω αριστερά	1750
Ισχύς εστίας πίσω δεξιά	3000
Χρώμα κουμπιών	Ανοξείδωτος χάλυβας

Σχήμα Πλαισίου	Χωρίς πλαίσιο
Σύνδεση εστίας με απορροφητήρα	Όχι
Υλικό Υποστηρίξεων Σκευών	Χυτοσίδηρος
Αντάπτορας για σκεύη Wok	Όχι
Αναγνωριστικό Προϊόντος	
Brand προϊόντος	FRANKE
Οικογένεια προϊόντος	Smart
Σειρά	SMART
Ιδιότητες	
Χειρισμός	Διακόπτες
Αριθμός διακόπτων	5.0
Ταυτόχρονη χρήση σκευών	3
Τύπος καυστήρα μπροστά αριστερ	Ημι-ταχεία
Τύπος καυστήρα πίσω αριστερά	Ημι-ταχεία
Τύπος καυστήρα πίσω δεξιά	Ταχεία
Τύπος καυστήρα μπροστά δεξιά	Βοηθητική
Τύπος καυστήρα μέση	Διπλή κορώνα
Διεπαφή χρήστη	διακόπτες
Χρονόμετρο	Όχι