# Εστία Αερίου COUNTRY FCH 755 | 106.0696.857



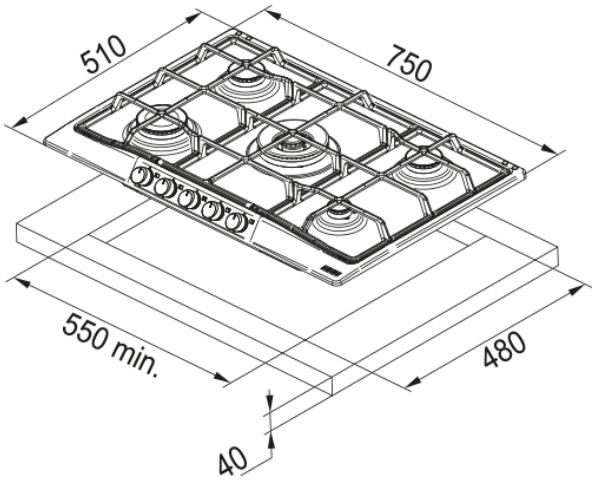


Εστία Αερίου COUNTRY FCH 755 4G TC C Onyx, 750x510MM, Ελάχιστο μέγεθος ντουλαπιού 80 cm, 5 ζώνες

---

| | |
|---|---|
| **Πληροφορίες** | |
| Τύπος | Αερίου |
| Τεχνολογία | Gas on metal |
| Χρώμα | Onyx |
| Φινίρισμα | Εμαγιέ |
| Τύπος υποστήριξης σκευών | Διπλός καυστήρας |
| Ονομαστική Ισχύς | N/A |
| Design | Χωρίς πλαίσιο |
| **Διαστάσεις** | |
| Διαστάσεις | 75x50 |
| Συνολικό πλάτος | 750.0 |
| Βάθος ανοίγματος εγκατάστασης | 480.0 |
| Πλάτος ανοίγματος εγκατάστασης | 560.0 |
| Βάθος συσκευασίας | 590.0 |
| Πλάτος συσκευασίας | 870.0 |
| **Energy specifications** | |
| Συνολική ισχύς (kW) | 11.3 |
| Τάση | 220-240 V |
| Συχνότητα (Hz) | 50-60 |
| **Χαρακτηριστικά Προϊόντος** | |
| Τύπος εγκατάστασης | Ένθετος |
| Αριθμός καυστήρων | 5 |
| Ισχύς εστίας εμπρός αριστερά | 3000 |
| Ισχύς εστίας εμπρός δεξιά | 1000 |
| Ισχύς εστίας κέντρο | 3800 |
| Ισχύς εστίας πίσω αριστερά | 1750 |
| Ισχύς εστίας πίσω δεξιά | 1750 |
| Χρώμα κουμπιών | Βουρτσισμένο χρώμιο |

| | |
|---|---|
| Σύνδεση εστίας με απορροφητήρα | Όχι |
| Υλικό Υποστηρίξεων Σκευών | Χυτοσίδηρος |
| Supply cord | Ναι |
| Αντάπτορας για σκεύη Wok | Όχι |
| **Αναγνωριστικό Προϊόντος** | |
| Brand προϊόντος | FRANKE |
| Οικογένεια προϊόντος | Καμία |
| Σειρά | COUNTRY |
| **Ιδιότητες** | |
| Χειρισμός | Διακόπτες |
| Αριθμός διακόπτων | 5.0 |
| Ταυτόχρονη χρήση σκευών | 3 |
| Τύπος καυστήρα μπροστά αριστερ | Ταχεία |
| Τύπος καυστήρα πίσω αριστερά | Ημι-ταχεία |
| Τύπος καυστήρα πίσω δεξιά | Ημι-ταχεία |
| Τύπος καυστήρα μπροστά δεξιά | Βοηθητική |
| Τύπος καυστήρα μέση | Τριπλή κορώνα |
| Διεπαφή χρήστη | διακόπτες |
| Χρονόμετρο | Όχι |