Εστία Αερίου COUNTRY FCH 604 | 106.0696.856



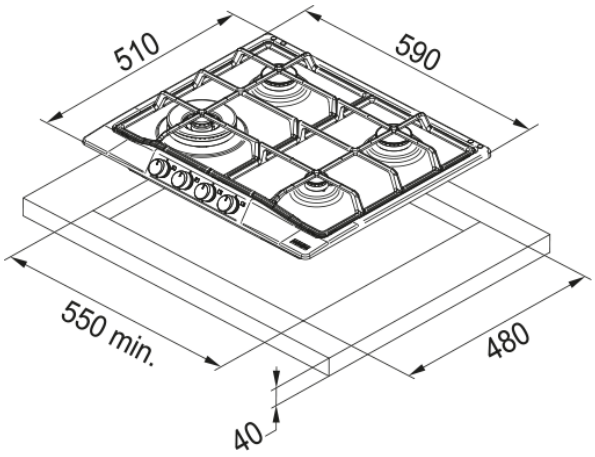

Εστία Αερίου COUNTRY FCH 604 3G TC ON C Onyx, 590x510MM, Ελάχιστο μέγεθος ντουλαπιού 60 cm, 4 ζώνες

Πληροφορίες	
Τύπος	Αερίου
Τεχνολογία	Gas on metal
Χρώμα	Onyx
Φινίρισμα	Εμαγιέ
Τύπος υποστήριξης σκευών	Διπλός καυστήρας
Ονομαστική Ισχύς	N/A
Design	Χωρίς πλαίσιο
Διαστάσεις	
Διαστάσεις	60X50
Συνολικό πλάτος	590.0
Βάθος ανοίγματος εγκατάστασης	480.0
Πλάτος ανοίγματος εγκατάστασης	550.0
Βάθος συσκευασίας	590.0
Πλάτος συσκευασίας	700.0
Energy specifications	
Συνολική ισχύς (kW)	8.3
Τάση	220-240 V
Συχνότητα (Hz)	50-60
Χαρακτηριστικά Προϊόντος	
Τύπος εγκατάστασης	Ένθετος
Αριθμός καυστήρων	4
Ισχύς εστίας εμπρός αριστερά	3800
Ισχύς εστίας εμπρός δεξιά	1000
Ισχύς εστίας πίσω αριστερά	1750
Ισχύς εστίας πίσω δεξιά	1750
Χρώμα κουμπιών	Βουρτσισμένο χρώμιο
Σύνδεση εστίας με απορροφητήρα	Όχι

Υλικό Υποστηρίξεων Σκευών	Χυτοσίδηρος
Supply cord	Ναι
Αντάπτορας για σκεύη Wok	Όχι
Αναγνωριστικό Προϊόντος	
Brand προϊόντος	FRANKE
Οικογένεια προϊόντος	Καμία
Σειρά	COUNTRY
Ιδιότητες	
Χειρισμός	Διακόπτες
Αριθμός διακόπτων	4.0
Ταυτόχρονη χρήση σκευών	2
Τύπος καυστήρα μπροστά αριστερ	Τριπλή κορώνα
Τύπος καυστήρα πίσω αριστερά	Ημι-ταχεία
Τύπος καυστήρα πίσω δεξιά	Ημι-ταχεία
Τύπος καυστήρα μπροστά δεξιά	Βοηθητική
Διεπαφή χρήστη	διακόπτες
Χρονόμετρο	Όχι