Εστία Αερίου COUNTRY FCH 755 | 106.0696.855



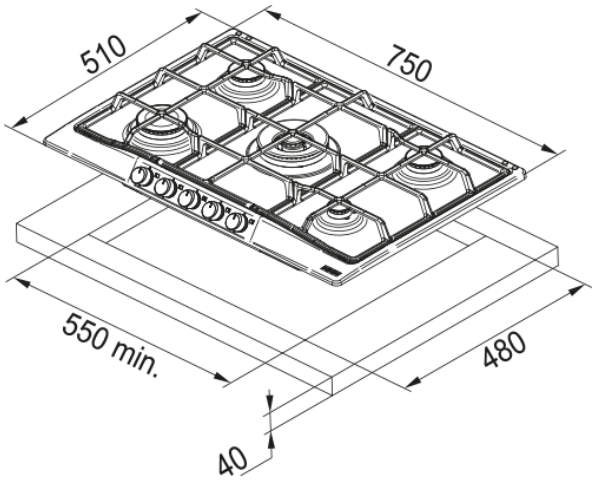

Εστία Αερίου FCH 755 4G TC PW C Polar White, 750x510MM, Ελάχιστο μέγεθος ντουλαπιού 80 cm, 5 ζώνες

Πληροφορίες	
Τύπος	Αερίου
Τεχνολογία	Gas on metal
Χρώμα	Pearl white
Φινίρισμα	Εμαγιέ
Τύπος υποστήριξης σκευών	Διπλός καυστήρας
Ονομαστική Ισχύς	N/A
Διαστάσεις	
Διαστάσεις	75x50
Συνολικό πλάτος	750.0
Βάθος ανοίγματος εγκατάστασης	480.0
Πλάτος ανοίγματος εγκατάστασης	560.0
Βάθος συσκευασίας	150.0
Πλάτος συσκευασίας	870.0
Energy specifications	
Συνολική ισχύς (kW)	11.3
Τάση	220-240 V
Συχνότητα (Hz)	50-60
Χαρακτηριστικά Προϊόντος	
Τύπος εγκατάστασης	Ένθετος
Αριθμός καυστήρων	5
Χρώμα κουμπιών	Gold
Σύνδεση εστίας με απορροφητήρα	Όχι
Αναγνωριστικό Προϊόντος	
Brand προϊόντος	FRANKE
Οικογένεια προϊόντος	Καμία
Σειρά	COUNTRY

Ιδιότητες

Χειρισμός	Διακόπτες
Αριθμός διακόπτων	5.0
Ταυτόχρονη χρήση σκευών	3
Τύπος καυστήρα μπροστά αριστερ	Ταχεία
Τύπος καυστήρα πίσω αριστερά	Ημι-ταχεία
Τύπος καυστήρα πίσω δεξιά	Ημι-ταχεία
Τύπος καυστήρα μπροστά δεξιά	Βοηθητική
Τύπος καυστήρα μέση	Τριπλή κορώνα
Διεπαφή χρήστη	διακόπτες
Χρονόμετρο	Όχι