Εστία Αερίου COUNTRY FCH 604 | 106.0696.854



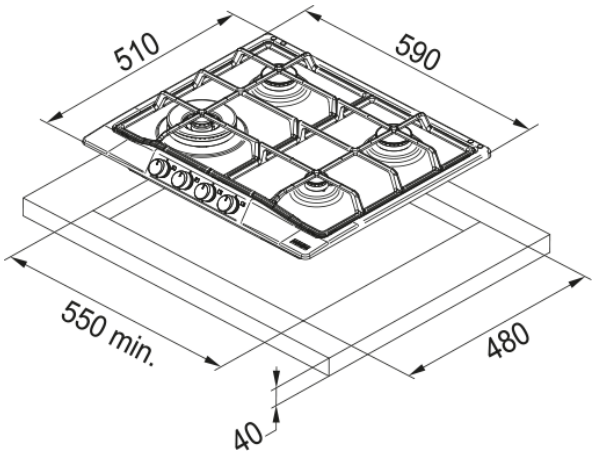

Εστία Αερίου COUNTRY FCH 604 3G TC PW C Polar White, 590x510MM, Ελάχιστο μέγεθος ντουλαπιού 60 cm, 4 ζώνες

Πληροφορίες	
Τύπος	Αερίου
Τεχνολογία	Gas on metal
Χρώμα	Pearl white
Φινίρισμα	Βαμμένο μέταλλο
Τύπος υποστήριξης σκευών	Διπλός καυστήρας
Ονομαστική Ισχύς	N/A
Διαστάσεις	
Διαστάσεις	60X50
Συνολικό πλάτος	590.0
Βάθος ανοίγματος εγκατάστασης	480.0
Πλάτος ανοίγματος εγκατάστασης	550.0
Βάθος συσκευασίας	590.0
Πλάτος συσκευασίας	700.0
Energy specifications	
Συνολική ισχύς (kW)	8.3
Τάση	220-240 V
Συχνότητα (Hz)	50-60
Χαρακτηριστικά Προϊόντος	
Τύπος εγκατάστασης	Ένθετος
Αριθμός καυστήρων	4
Χρώμα κουμπιών	Αντικέ χρυσό σε στυλ country
Σύνδεση εστίας με απορροφητήρα	Όχι
Υλικό Υποστηρίξεων Σκευών	Χυτοσίδηρος
Αναγνωριστικό Προϊόντος	
Brand προϊόντος	FRANKE
Οικογένεια προϊόντος	Καμία
Σειρά	COUNTRY

Ιδιότητες

Χειρισμός	Διακόπτες
Αριθμός διακόπτων	4.0
Ταυτόχρονη χρήση σκευών	2
Τύπος καυστήρα μπροστά αριστερ	Τριπλή κορώνα
Τύπος καυστήρα πίσω αριστερά	Ημι-ταχεία
Τύπος καυστήρα πίσω δεξιά	Ημι-ταχεία
Τύπος καυστήρα μπροστά δεξιά	Βοηθητική
Διεπαφή χρήστη	διακόπτες
Χρονόμετρο	Όχι