Εστία Αερίου COUNTRY FCH 755 | 106.0696.853



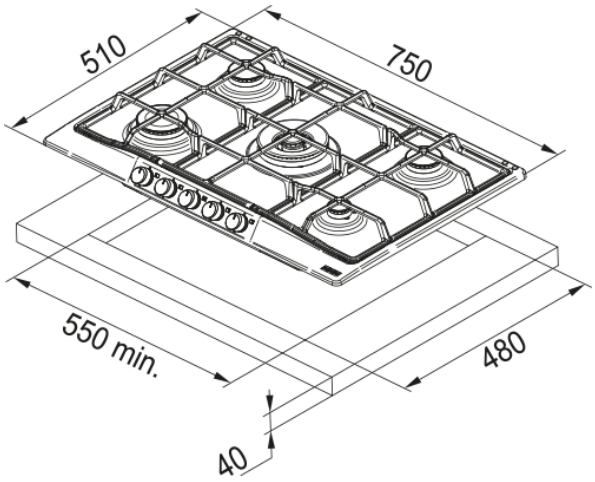

Εστία Αερίου COUNTRY FCH 755 4G TC C Oatmeal, 750x510MM, Ελάχιστο μέγεθος ντουλαπιού 80 cm, 5 ζώνες

Πληροφορίες	
Τύπος	Αερίου
Τεχνολογία	Gas on metal
Χρώμα	Oatmeal
Φινίρισμα	Εμαγιέ
Τύπος υποστήριξης σκευών	Διπλός καυστήρας
Ονομαστική Ισχύς	N/A
Design	Χωρίς πλαίσιο
Διαστάσεις	
Διαστάσεις	75x50
Συνολικό πλάτος	750.0
Βάθος ανοίγματος εγκατάστασης	480.0
Πλάτος ανοίγματος εγκατάστασης	550.0
Βάθος συσκευασίας	590.0
Πλάτος συσκευασίας	870.0
Energy specifications	
Συνολική ισχύς (kW)	11.3
Τάση	220-240 V
Συχνότητα (Hz)	50-60
Χαρακτηριστικά Προϊόντος	
Τύπος εγκατάστασης	Ένθετος
Αριθμός καυστήρων	5
Ισχύς εστίας εμπρός αριστερά	3000
Ισχύς εστίας εμπρός δεξιά	1000
Ισχύς εστίας κέντρο	3800
Ισχύς εστίας πίσω αριστερά	1750
Ισχύς εστίας πίσω δεξιά	1750
Χρώμα κουμπιών	N/A

Σύνδεση εστίας με απορροφητήρα	Όχι
Υλικό Υποστηρίξεων Σκευών	Χυτοσίδηρος
Supply cord	Ναι
Αντάπτορας για σκεύη Wok	Όχι
Αναγνωριστικό Προϊόντος	
Brand προϊόντος	FRANKE
Οικογένεια προϊόντος	Καμία
Σειρά	COUNTRY
Ιδιότητες	
Χειρισμός	Διακόπτες
Αριθμός διακόπτων	5.0
Ταυτόχρονη χρήση σκευών	3
Τύπος καυστήρα μπροστά αριστερ	Ταχεία
Τύπος καυστήρα πίσω αριστερά	Ημι-ταχεία
Τύπος καυστήρα πίσω δεξιά	Ημι-ταχεία
Τύπος καυστήρα μπροστά δεξιά	Βοηθητική
Τύπος καυστήρα μέση	Τριπλή κορώνα
Διεπαφή χρήστη	διακόπτες
Χρονόμετρο	Όχι