Εστία Αερίου Smart Gas On Metal 604 Inox | 106.0554.314

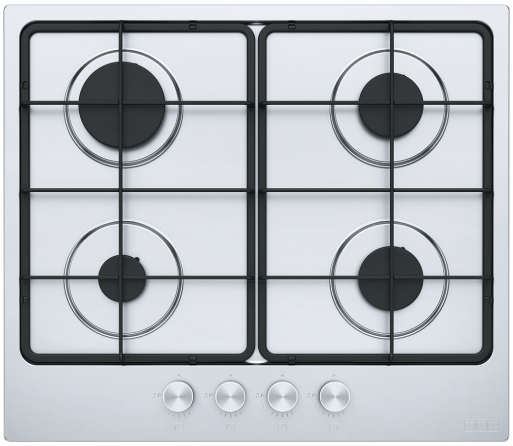

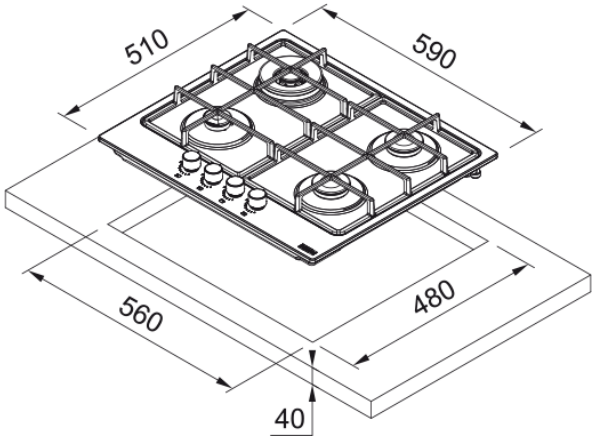

Εστία αερίου Smart Gas on Metal FHSM 604 4G XS E , 60cm, 4 εστίες, inox, επισμαλτωμένες σχάρες Κωδικός Προϊόντος : 3061602023

Πληροφορίες	
Τύπος	Αερίου
Τεχνολογία	Gas on metal
Χρώμα	Inox
Φινίρισμα	Ανοξείδωτος χάλυβας
Τύπος υποστήριξης σκευών	Διπλός καυστήρας
Ονομαστική Ισχύς	N/A
Design	Χωρίς πλαίσιο
Διαστάσεις	
Διαστάσεις	60X50
Συνολικό πλάτος	590.0
Βάθος ανοίγματος εγκατάστασης	480.0
Πλάτος ανοίγματος εγκατάστασης	560.0
Βάθος συσκευασίας	590.0
Πλάτος συσκευασίας	700.0
Energy specifications	
Συνολική ισχύς (kW)	7.5
Τάση	220-240 V
Συχνότητα (Hz)	50-60
Χαρακτηριστικά Προϊόντος	
Τύπος εγκατάστασης	Ένθετος
Αριθμός καυστήρων	4
Ισχύς εστίας εμπρός αριστερά	1000
Ισχύς εστίας εμπρός δεξιά	1750
Ισχύς εστίας πίσω αριστερά	3000
Ισχύς εστίας πίσω δεξιά	1750
Χρώμα κουμπιών	N/A
Σύνδεση εστίας με απορροφητήρα	Όχι

Υλικό Υποστηρίξεων Σκευών	Σμάλτο
Supply cord	Ναι
Αντάπτορας για σκεύη Wok	Όχι
Αναγνωριστικό Προϊόντος	
Brand προϊόντος	FRANKE
Οικογένεια προϊόντος	Smart
Σειρά	SMART
Ιδιότητες	
Χειρισμός	Διακόπτες
Αριθμός διακόπτων	4.0
Ταυτόχρονη χρήση σκευών	2
Τύπος καυστήρα μπροστά αριστερ	Βοηθητική
Τύπος καυστήρα πίσω αριστερά	Ταχεία
Τύπος καυστήρα πίσω δεξιά	Ημι-ταχεία
Τύπος καυστήρα μπροστά δεξιά	Ημι-ταχεία
Διεπαφή χρήστη	διακόπτες
Χρονόμετρο	Όχι