Εστία Αερίου Maris Gas OnGlass 755 Μαύρη | 106.0541.752



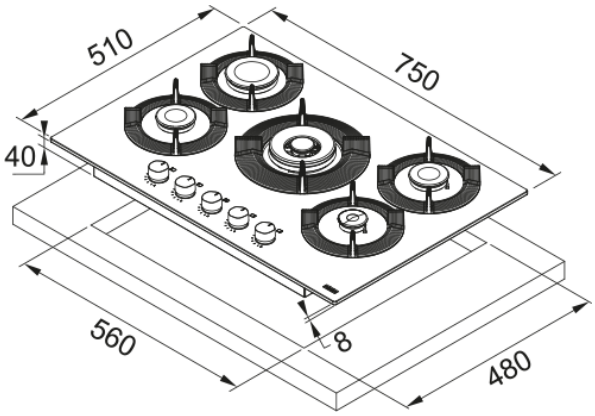

Εστία αερίου Maris Gas on Glass FHMF 755 4G DC C BK , 75cm, 5 εστίες, διπλή κορώνα, μαύρο κρύσταλλο Κωδικός Προϊόντος : 3065101009

Πληροφορίες	
Τύπος	Αερίου
Τεχνολογία	Gas on glass
Χρώμα	Black
Φινίρισμα	Γυαλί
Τύπος υποστήριξης σκευών	Μονός καυστήρας
Ονομαστική Ισχύς	N/A
Design	Χωρίς πλαίσιο
Διαστάσεις	
Διαστάσεις	75x50
Συνολικό πλάτος	750.0
Βάθος ανοίγματος εγκατάστασης	480.0
Πλάτος ανοίγματος εγκατάστασης	560.0
Βάθος συσκευασίας	600.0
Πλάτος συσκευασίας	860.0
Energy specifications	
Συνολική ισχύς (kW)	10.5
Τάση	220-240 V
Συχνότητα (Hz)	50-60
Χαρακτηριστικά Προϊόντος	
Τύπος εγκατάστασης	Ένθετος
Αριθμός καυστήρων	5
Ισχύς εστίας εμπρός αριστερά	1750
Ισχύς εστίας εμπρός δεξιά	1000
Ισχύς εστίας κέντρο	3500
Ισχύς εστίας πίσω αριστερά	2500
Ισχύς εστίας πίσω δεξιά	1750
Χρώμα κουμπιών	N/A

Σύνδεση εστίας με απορροφητήρα	Όχι
Υλικό Υποστηρίξεων Σκευών	Χυτοσίδηρος
Supply cord	Ναι
Αντάπτορας για σκεύη Wok	Όχι
Αναγνωριστικό Προϊόντος	
Brand προϊόντος	FRANKE
Οικογένεια προϊόντος	Maris
Σειρά	MARIS
Ιδιότητες	
Χειρισμός	Διακόπτες
Αριθμός διακόπτων	5.0
Ταυτόχρονη χρήση σκευών	5
Τύπος καυστήρα μπροστά αριστερ	Ημι-ταχεία
Τύπος καυστήρα πίσω αριστερά	Ταχεία
Τύπος καυστήρα πίσω δεξιά	Ημι-ταχεία
Τύπος καυστήρα μπροστά δεξιά	Βοηθητική
Τύπος καυστήρα μέση	Διπλή κορώνα
Διεπαφή χρήστη	διακόπτες
Χρονόμετρο	Όχι