Εστία Αερίου Mythos 302 Μαύρο Κρύσταλλο | 106.0374.278



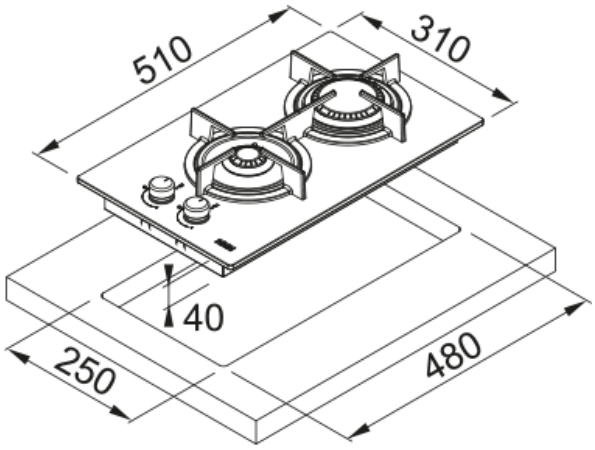

Εστία αερίου Mythos Black FHCR 302 2G HE BK C, 30cm, 2 εστίες, ταχεία και βοηθητική, μαύρο κρύσταλλο Κωδικός Προϊόντος : 3061602005

Πληροφορίες	
Τύπος	Αερίου
Τεχνολογία	Gas on glass
Χρώμα	Black
Φινίρισμα	Γυαλί
Τύπος υποστήριξης σκευών	Διπλός καυστήρας
Ονομαστική Ισχύς	N/A
Design	Χωρίς πλαίσιο
Διαστάσεις	
Διαστάσεις	30X50
Συνολικό πλάτος	310.0
Βάθος ανοίγματος εγκατάστασης	480.0
Πλάτος ανοίγματος εγκατάστασης	250.0
Βάθος συσκευασίας	580.0
Πλάτος συσκευασίας	380.0
Energy specifications	
Συνολική ισχύς (kW)	4.0
Τάση	220-240 V
Συχνότητα (Hz)	50-60
Χαρακτηριστικά Προϊόντος	
Τύπος εγκατάστασης	Ένθετος
Αριθμός καυστήρων	2
Ισχύς εστίας εμπρός αριστερά	1000
Ισχύς εστίας πίσω αριστερά	3000
Χρώμα κουμπιών	N/A
Σύνδεση εστίας με απορροφητήρα	Όχι
Υλικό Υποστηρίξεων Σκευών	Χυτοσίδηρος
Supply cord	Ναι

Αντάπτορας για σκεύη Wok	Όχι
Αναγνωριστικό Προϊόντος	
Brand προϊόντος	FRANKE
Οικογένεια προϊόντος	Mythos
Σειρά	MYTHOS
Ιδιότητες	
Χειρισμός	Διακόπτες
Αριθμός διακόπτων	2.0
Ταυτόχρονη χρήση σκευών	2
Τύπος καυστήρα μπροστά αριστερ	Βοηθητική
Τύπος καυστήρα πίσω αριστερά	Ταχεία
Διεπαφή χρήστη	διακόπτες
Χρονόμετρο	Όχι