MYTHOS FMYS BK/GD F80 KL | 345.0726.998



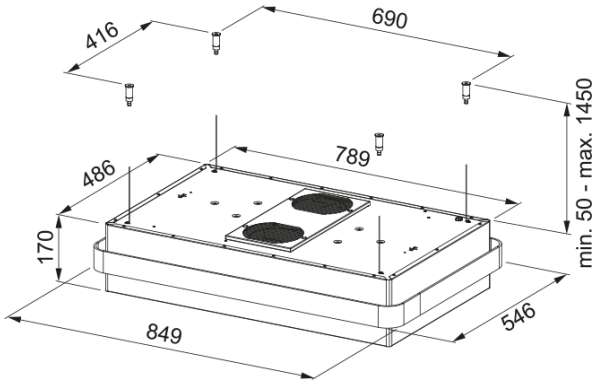

La hotte devient un véritable objet de design unique grâce à son anneau au coloris unique. La hotte est un véritable îlot aux performances prouvées mais aussi un lustre à l’éclairage parfait grâce à son panneay LED. Un coloris noir mat pour réhausser la bague métallique.

Information produit	
Catégorie	Suspendue
Finition	Noir mat / Anneau reflet d'or
Dimensions	
Largeur en mm	800.0
Diamètre de sortie	Aucun
Spécifications énergétiques	
Prise	Sans prise
Consommation énergétique/an	0.0
Classe d'eff. fluidodynamique	Aucun
Classe énergétique éclairage	Aucun
Classe énergét filtre graisse	Aucun
Puissance moteur	Aucun
Groupe moteur	Aucun
Nombre de moteur	0
Installation	
Type d'installation	Ilot
Spécifications produit	
Sensor qualité de l'air	Non
Classe énergétique	Aucun
Clapet anti-retour	Non
Sortie arrière	Non
Type d'interface	Touches
Zero goutte	Non
Type d'éclairage	Panneau LED réglable
Description du produit	
Marque	Franke
Famille de produit	Mythos

Gamme	Mythos
Blower tech.name	N/A

Caractéristiques produit

Nombre de lampes	1
Type de lumière	Panneau LED réglable
Télécommande	Oui
Ètanche	Non
Type de commande	Boutons poussoir
Nombre de vitesses	Voir fiche produit
Nombre de vitesses	3+i
Fonction 24h	Timer
Arrêt temporisé	Oui 30'
Démarrage automatique	Non
WI-FI	Non
Typologie de filtre	Cassette
Type de filtre	Aluminium
Filtre à charbon	Oui

Performances

Vitesse	1	2	3	Boost
Debit d'aspiration m3/h	0.0	0.0	0.0	0.0
Pression maximum (Pa)	0.0	0.0	0.0	0.0
Puissance moteur (Watts)	15.0	35.0	70.0	100.0
Niveau sonore (dB)	47.0	64.0	69.0	72.0