POUBELLE CUBE 30 2 BACS 15/15L | 134.0039.553



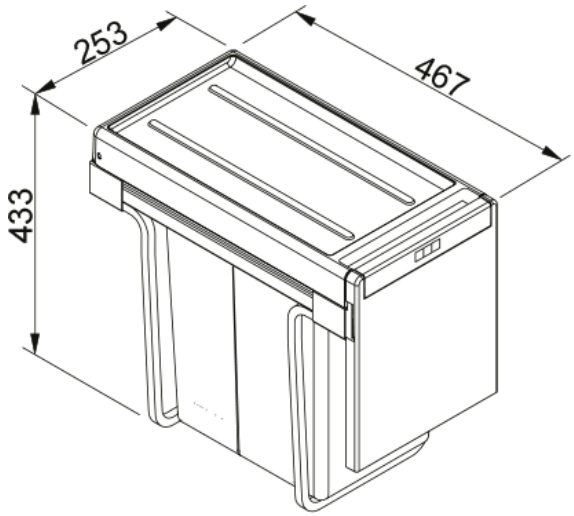

Poubelle CUBE 30, pour meuble de 400 mm. Elle contient 2 bacs de 15 litres. La solution parfaite pour maximiser votre espace de cuisine.

Information produit	
Type de produit	Poubelle
Installation	
Caisson	30 cm
Type d'installation	Système de montage inférieur
Spécifications produit	
Nombre de bacs	2.0
Description du produit	
Marque	Franke
Famille de produit	Maris
Gamme	Cube
Caractéristiques produit	
Capacité	2 x 15l