MARIS X MXK 611-XL | 124.0745.097



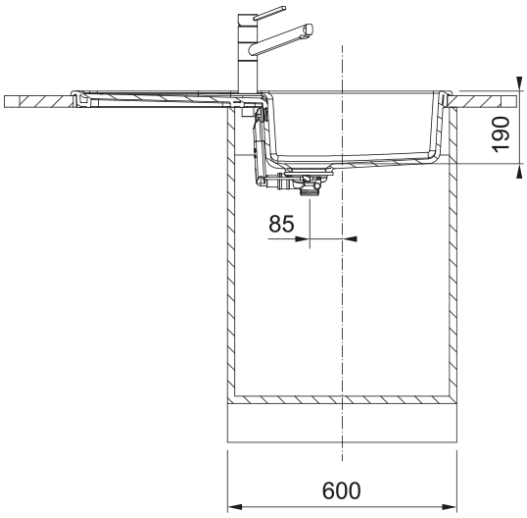

Evier MARIS X , MXK 611-XL Onyx brillant, à encastrer 1000x500 mm. Sa matière Fraceram résiste à la chaleur, aux taches et aux chocs. Vidage automatique inclus, bouton push en inox, trop plein rond, tous ces accessoires qui permettent une installation en toute tranquillité.

Information produit	
Type d'évier	Evier
Matériau	Céramique
Nombre de cuves	1
Couleur	Onyx
Finition	Brillant
Trop-plein	Oui
Dimensions	
Dimensions évier: longueur	1000.0
Dimensions évier: largeur	500.0
Grande cuve : longueur	450.0
Grande cuve : largeur	416.0
Grande cuve : profondeur	190.0
Longueur découpe	980.0
Largeur encart de découpe	480.0
Installation	
Caisson	60 cm
Spécifications produit	
Type d'installation	A encastrer
Type de bonde	90mm
Position égouttoir	Egouttoir réversible
Compatibilité Active Twist	Oui
Design	contemporary
Description du produit	
Marque	Franke
Famille de produit	Maris
Gamme	MarisX
Certificat	CE

Certificat	UKCA
Caractéristiques produit	
Nombre d'égouttoirs	1
Produit réversible	Oui
Plage de robinetterie	Oui
Vidage inclus	Oui
Type de vidage	Automatique - bouton push
Siphon inclus	Oui
Perçage robinetterie	2
Pré-perçage distributeur savon	Non
Range of worktop thickness	20 mm
Cache-bonde	Non