VITAL EAU FILTREE SEMI PRO 2 JETS | 120.0621.313



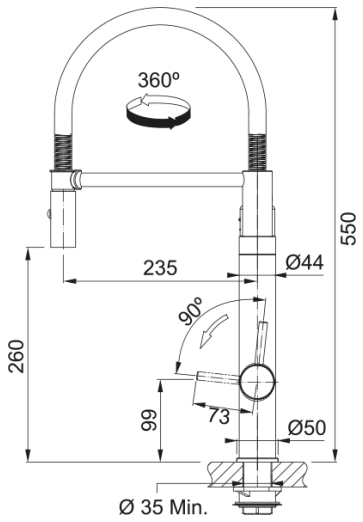

Mitigeur, VITAL douchette double-jet, en laiton/noir mat. Son fini brillant, un choix de style et de durabilité. La fonction douchette double-jet composée d'un jet de pulvérisation et un jet plus doux et plus large. Vous disposez de l'outil idéal pour un rinçage et nettoyage complet et efficace.

Information produit	
Version bec	Semi-professionnel
Couleur	Noir industriel
Matériau	Laiton
Matériau du flexible	Métal
Matériau de la douchette	Inox
Dimensions	
Diamètre de perçage	35mm
Diamètre de cartouche	35 mm
Hauteur	550.0
Installation	
Type de fixation	Fixation intégrée
Raccordement tuyau flexible	3/8"
Longueur tuyau d'alimentation	600 mm
Spécifications produit	
Pression	Haute pression
Type de bec	Douchette double jets
Position du levier de commande	Double levier
Rotation du bec	360°
Débit d’eau filtrée: 3 bars	3.5
Débit d’eau mélangée: 3 bars	7.5
Description du produit	
Marque	Franke
Famille de produit	Mythos
Gamme	VITAL
Caractéristiques produit	
Cartouche ECO	Non
Type de l'aérateur	Aerated

Type de mutlifonction	Eau filtrée
Type de douchette	Monojet