FOUR COMBINE VAPEUR FMY 99 HS INOX | 116.0613.706



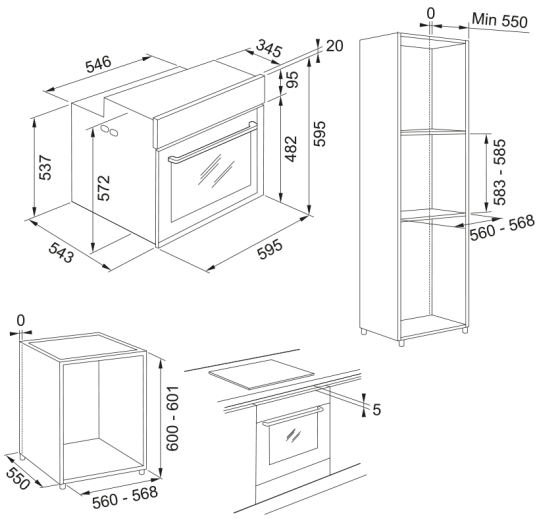

Four MF Vapeur - 73 L - TFT - chaleur tournante - cook assist multi recettes - rail télescopique - fermeture douce - A+ - noir

---

Information produit	
Type de four	Electric
Type	Groupes filtrants
Couleur	Inox
Dimensions	
Largeur	595.0
Profondeur	564.0
Hauteur	595.0
Spécifications énergétiques	
Puissance (W)	3650.0
Tension	220-240 V
Frequency (Hz)	50
Spécifications produit	
Nettoyage	Système de nettoyage à vapeur
vapeur	full steam
Classe énergétique	A+
Turnspit	Non
Cookassist	Baguettes
Cookassist	Grand pain
Cookassist	Petits pains
Cookassist	Pain de mie en moule
Cookassist	Pâte à choux
Cookassist	Biscuits
Cookassist	Croissants
Cookassist	Strudel
Cookassist	Tarte en moule
Cookassist	Gâteau génoise en moule
Cookassist	Lasagnes fraîches

Cookassist	Lasagnes surgelées
Cookassist	Filets de poisson frais
Cookassist	Filets de poisson surgelés
Cookassist	Moules gratinées grillées
Cookassist	Grosses crevettes grillées
Cookassist	Coquilles grillées
Cookassist	Crevettes grillées
Cookassist	Filets de poisson à la vapeur
Cookassist	Filets surgelés à la vapeur
Cookassist	Coquilles grat. à la vapeur
Cookassist	Moules à la vapeur
Cookassist	Poulpe à la vapeur
Cookassist	Grosses crevettes à la vapeur
Cookassist	Crevettes à la vapeur
Cookassist	Calmars à la vapeur
Cookassist	Hamburger de bœuf
Cookassist	Rôti de bœuf
Cookassist	Filet de poulet - poitrine
Cookassist	Poulet rôti
Cookassist	Kebab
Cookassist	Saucisses & wurstel
Cookassist	Rôti de porc
Cookassist	Côtes rôties
Cookassist	Filets de poulet à la vapeur
Cookassist	Filets de dinde à la vapeur
Cookassist	Pizza surgelée
Cookassist	Pizza épaisse
Cookassist	Pizza fine
Cookassist	Riz brun
Cookassist	Riz blanc
Cookassist	Riz complet
Cookassist	Orge
Cookassist	Millet
Cookassist	Quinoa
Cookassist	Épeautre
Cookassist	Cakes salés
Cookassist	Gratin de brocoli
Cookassist	Gratin de chou-fleur
Cookassist	Gratin d’autres légumes
Cookassist	Gratin de poivrons
Cookassist	Gratin de pommes de terre
Cookassist	Gratin de tomates
Cookassist	Légumes rôtis
Cookassist	Pommes de terre rôties
Cookassist	Légumes farcis rôtis
Cookassist	Brocoli à la vapeur
Cookassist	Chou-fleur à la vapeur

Cookassist	Pois à la vapeur
Cookassist	Pommes de terre à la vapeur
Cookassist	Petites pommes d.t. à vapeur
Cookassist	Pois surgelés à la vapeur
Cookassist	Fruits entiers à la vapeur
Cookassist	Tarte aux fruits
Cadre de porte	Bande inférieure fine
Nombre de verres	3.0
Couleur de la poignée	Acier inoxydable
Fonctions manuelles	Convection forcée
Fonctions manuelles	Commodité
Fonctions manuelles	Conventionnel
Fonctions manuelles	Décongélation
Fonctions manuelles	Eco air forcé
Fonctions manuelles	Préchauffage rapide
Fonctions manuelles	Air forcé
Fonctions manuelles	Air forcé + vapeur
Fonctions manuelles	Frozen Foods
Fonctions manuelles	Gril
Fonctions manuelles	Maintien au chaud
Fonctions manuelles	Maxi Cooking
Fonctions manuelles	Multicuisson
Fonctions manuelles	Vapeur pure
Fonctions manuelles	Levée
Fonctions manuelles	Nettoyage vapeur
Fonctions manuelles	Turbo gril
Nombre de fonctions	16.0
Profondeur emballé	650.0
Hauteur d’emballage	690.0
Largeur emballé	630.0
Cadre de panneau	1 bande
Longueur cordon d’alimentation	900.0
Volume du réservoir d’eau (l)	1.7
Affichage	Oui
Type de verre sur porte	gris foncé (fumé)
Matériau panneau	Verre
Écran tactile	Oui
Description du produit	
Marque	Franke
Famille de produit	Mythos
Gamme	Mythos
Caractéristiques produit	
Capacité utile en litres	73.0
Type de commande	Électronique
Ecran en couleur	Multicolore
Timer	Programmable
Type of time control	Electronic

Charnières	Fermeture douce
Telescopic shelves	1 level partial
Cool door	Oui