CENTRO DOUCHETTE 1 JET | 115.0621.592



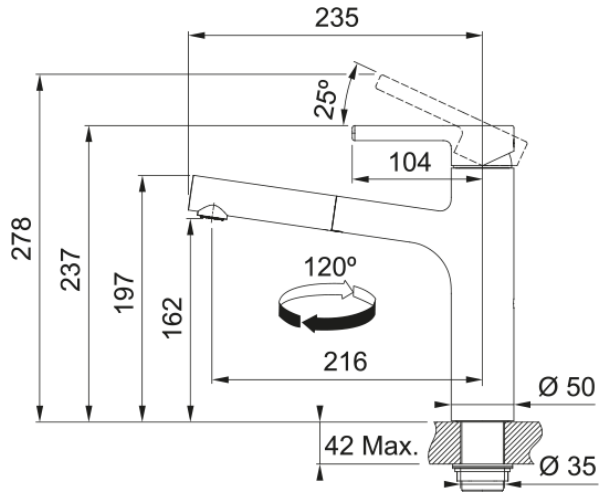

Mitigeur, CENTRO douchette mono-jet, en noir mat. Cette couleur qui apporte une touche d'élégance et d'originalité. La fonction douchette facilite le rinçage en atteignant toutes les parties de l'évier.

Information produit	
Version bec	Bec haut
Couleur	Noir mat
Matériau	Laiton
Matériau du flexible	Nylon noir
Matériau de la douchette	Laiton
Dimensions	
Diamètre de perçage	35mm
Diamètre de cartouche	35 mm
Hauteur	237.0
Installation	
Type de fixation	Fixation intégrée
Raccordement tuyau flexible	3/8"
Longueur tuyau d'alimentation	450 mm
Spécifications produit	
Pression	Haute pression
Type de bec	Douchette monojet
Position du levier de commande	Levier de commande haut
Rotation du bec	120°
Débit d’eau mélangée: 3 bars	10.0
Description du produit	
Marque	Franke
Famille de produit	Maris
Gamme	Centro
Caractéristiques produit	
Cartouche ECO	Oui
Type de l'aérateur	Laminaire
Type de douchette	Monojet