MARIS MRG 611-XLC | 114.0525.489

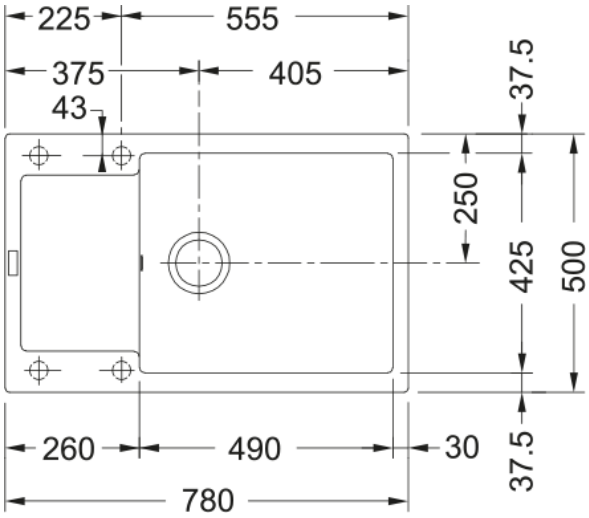

Evier MARIS, MRG 611-XLC Onyx, à encastrer 780x500 mm. Sa matière Fragranite résiste aux rayures, aux chocs et aux taches. Vidage manuel, Trop plein rond avec sa bonde, tous ces accessoires qui permettent une installation en toute tranquillité.

Information produit	
Type d'évier	Evier
Matériau	Fragranite
Nombre de cuves	1
Couleur	Onyx
Finition	Aucun
Dimensions	
Dimensions évier: longueur	780.0
Dimensions évier: largeur	500.0
Grande cuve : longueur	490.0
Grande cuve : largeur	425.0
Grande cuve : profondeur	200.0
Longueur découpe	760.0
Largeur encart de découpe	480.0
Installation	
Caisson	60 cm
Spécifications produit	
Type d'installation	A encastrer
Type de bonde	90mm
Position égouttoir	Egouttoir réversible
Compatibilité Active Twist	Oui
Description du produit	
Marque	Franke
Famille de produit	Maris
Gamme	Maris
Certificat	CE
Caractéristiques produit	
Nombre d'égouttoirs	1

Produit réversible	Oui
Plage de robinetterie	Oui
Vidage inclus	Oui
Type de vidage	Manuel
Siphon inclus	Non
Perçage robinetterie	4 trous pré-percé
Pré-perçage distributeur savon	Non