TABLE INDUCTION FMY 808 I FP NOIR | 108.0613.588

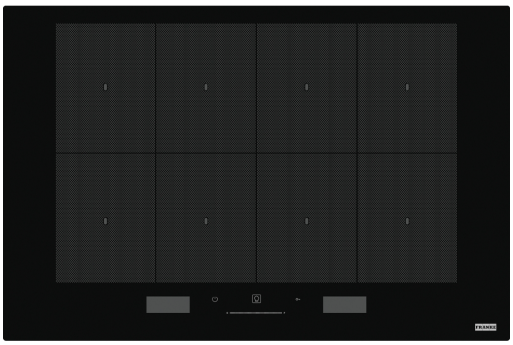

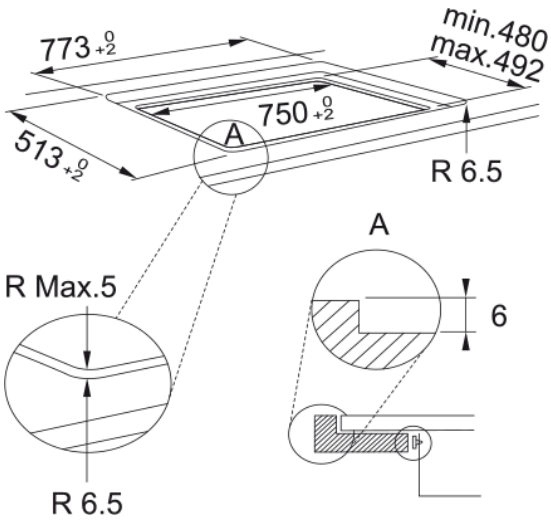

Table induction - 77 cm - 8 zones Flexi full - LCD - 18 niveaux + boost max 1;8 kW - minuteries - easy cook 18 recettes - 7,4 kW - power management

---

Information produit	
Type	Electrique
Technology	Induction vitroceramic
Couleur	Noir
Finition	Verre
Limitation de puissance	Oui
Dimensions	
Dimensions hotte de plaque	75x50
Largeur totale	770.0
Profondeur découpe	490.0
Largeur découpe	750.0
Profondeur emballé	600.0
Largeur emballé	860.0
Spécifications énergétiques	
MAX booster nominal power (W)	1800.0
Total power (kW)	7.4
Tension	220-240 V
Frequency (Hz)	50-60
Spécifications produit	
Type d'installation	Standard&flush
Bridge zone	Non
Flexi zone	Non
Safety lock	Oui
Cookassist	Boissons
Cookassist	Bouillir
Cookassist	Fromage (bouillir)
Cookassist	Fromage (gril)
Cookassist	Fromage (poêle)

Cookassist	Personnalisé
Cookassist	Desserts
Cookassist	EASYCOOK
Cookassist	Œufs
Cookassist	Poisson (bouillir)
Cookassist	Poisson (gril)
Cookassist	Poisson (poêle)
Cookassist	FLEXPRO (zone cuisson unique)
Cookassist	Griller
Cookassist	Maintien au chaud
Cookassist	Viande (bouillir)
Cookassist	Viande (gril)
Cookassist	Viande (poêle)
Cookassist	Fonte
Cookassist	Moka
Cookassist	Poêler
Cookassist	Pâtes & riz (bouillir)
Cookassist	Pâtes & riz (poêle)
Cookassist	Pâtes & riz (riz)
Cookassist	PROCOOK (4 zones de cuisson)
Cookassist	Sauces / jus / soupes
Cookassist	Mijoter
Cookassist	Légumes (bouillir)
Cookassist	Légumes (gril)
Cookassist	Légumes (poêle)
Forme du cadre	Sans cadre
Dimensions du verre (mm)	770x510
Connexion plaque/hotte	Non
Longueur cordon d’alimentation	1500.0
Gestion de puissance (kW)	2.5 – 4.0 – 6.0 – 7.4
Couleur affichage	Blanc
Cordon d’alimentation	Oui
Puissance B avant-gauche (W)	1800
Puissance avant-gauche (W)	1200
Puissance B avant-droite (W)	1800
Puissance avant-droite (W)	1200
Puissance B milieu-avant (W)	1800
Puissance milieu-avant (W)	1200
Puissance B milieu-gauche (W)	1800
Puissance milieu-gauche (W)	1200
Puissance B milieu-milieu (W)	1800
Puissance milieu-milieu (W)	1200
Puissance B milieu-droite (W)	1800
Puissance milieu-droite (W)	1200
Puissance B arrière gauche (W)	1800
Puissance arrière gauche (W)	1200
Puissance B arrière droite (W)	1800

Puissance arrière droite (W)	1200
Description du produit	
Marque	Franke
Famille de produit	Mythos
Gamme	Mythos
Caractéristiques produit	
Type de commande	Electronic touch
Number of Heating Zones	8 - Flexi full
Type of heat. zone front left	Oval
Type of heating zone rear left	Oval
Type of heating zone rear righ	Oval
Type of heat. zone front right	Oval
Type of h.zone middle middle	Oval
Type of heat. zone middle left	Oval
Type of heat.zone middle right	Oval
Type of heat.zone middle front	Oval
Interface utilisateur	LCD - text assisted display
Number of slider	1
Timer	Oui
Dual zone	Non
Oval zone	Non
Zone FlexPro	Oui
Niveau de puissance	18 + booster
Number of booster	8