FLASH FLN 611-78 | 101.0727.266

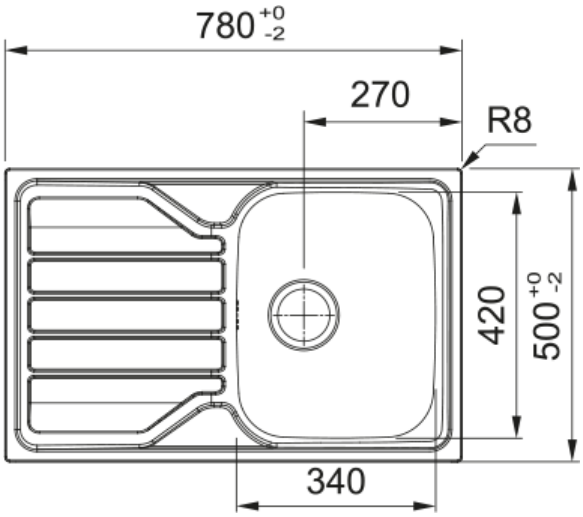

Evier FLASH, FLN 611-78 Inox Lisse, à encastrer 780x500 mm. Le choix unique pour une cuisine intemporelle. Son Inox incarne l'élégance et est facile à nettoyer. Vidage manuel, trop plein. Tous ces accessoires qui permettent une installation en toute tranquillité.

Information produit	
Type d'évier	Evier
Matériau	Inox
Nombre de cuves	1
Couleur	Inox
Finition	Lisse
Dimensions	
Dimensions évier: longueur	780.0
Dimensions évier: largeur	500.0
Grande cuve : longueur	340.0
Grande cuve : largeur	420.0
Grande cuve : profondeur	160.0
Longueur découpe	760.0
Largeur encart de découpe	480.0
Installation	
Caisson	45 cm
Spécifications produit	
Type d'installation	A encastrer
Type de bonde	90mm
Position égouttoir	Egouttoir réversible
Compatibilité Active Twist	Non
Aide à l'installation	Sac de pinces
Description du produit	
Marque	Neutre
Famille de produit	Aucun
Gamme	Flash
Certificat	CE
Certificat	UKCA

Caractéristiques produit

Nombre d'égouttoirs	1
Produit réversible	Oui
Plage de robinetterie	Oui
Vidage inclus	Oui
Type de vidage	Manuel
Siphon inclus	Oui
Perçage robinetterie	Non percé
Pré-perçage distributeur savon	Non