AGX 211-100 Slimtop, Twist-kaukos. RST | 127.0316.362

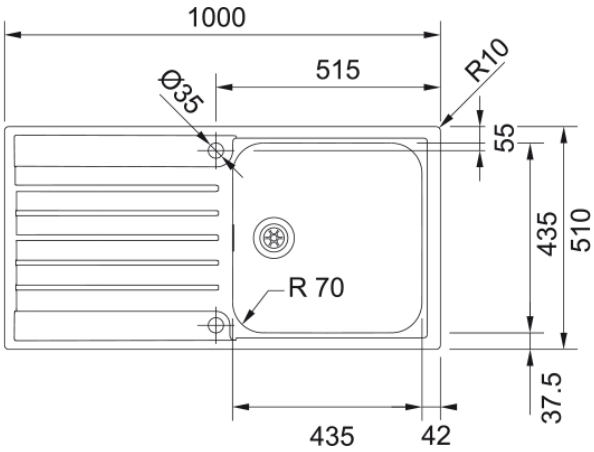

AGX 211-100 Slimtop Harjattua ruostumatonta terästä, käännettävä. 2 hanan reikää, Ø 35 mm. Kaukosäädöllinen koripohjaventtiili. Design-ylivuoto.

Tuotetiedot	
Allas tyyppi	Allas (w/ drainer)
Materiaali	Ruostumaton teräs
Altaiden määrä	1
Väri	Teräs
Viimeistely	Harjattu
Mitat	
Ulkoinen koko: oikealta vasem	1000.0
Ulkoinen koko: edestä taakse	510.0
Allas 1 koko: oikealta vasem	435.0
Allas 1 koko: edestä taakse	435.0
Allas 1 : syvyys	180.0
Asennus	
Kaapin vähimmäiskoko	60 cm
Product specifications	
Asennus tapa	Uppoasennus
Waste Outlet	Integroitu
Position of drainer	Käännettävä laskutaso
Active Twist - yhteensopiva	Kyllä
Tuotetiedot	
Tuotemerkki	FRANKE
Tuoteperhe	Maris
Malli valikoima	Argos
Hyväksyntälogo	CE
Tuotteen ominaisuudet	
Drainers number	1
Product Reversibility	Kyllä
Tap ledge	Kyllä

Waste Kit sisältyy	Kyllä
Waste kit tyyppi	Automaattinen kiertonuppi
Vesilukko	Kyllä
Hana reikien määrä	2
Saippua-annostelija reikä	Ei