Tap Eos Neo Swivel Side HP CP | 115.0628.251



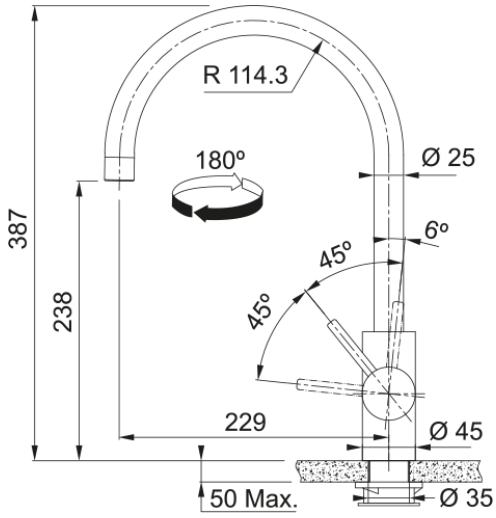

Tap Eos Neo Swivel spout, side lever, high pressure, stainless steel, copper

---

Tuotetiedot	
Spout version	J - spout
Väri	Kupari
Materiaali	Ruostumaton teräs 304
Mitat	
Hana reiän halkaisija	35mm
Cartridge dimension	35 mm
Kokonais korkeus	387.0
Asennus	
Kiinnitystyyppi	Varsi
Vesiletkun liitäntä	3/8"
Vesiletkun pituus	450 mm
Product specifications	
Paine	Korkea paine
Versio	Kääntyvä
Hanan toiminta	Sivu vipu
Tap rotation	180°
Sek. veden virtausnop. @3 bar	12.06
Tuotetiedot	
Tuotemerkki	FRANKE
Tuoteperhe	Maris
Mallivalikoima	Eos Neo
Tuotteen ominaisuudet	
ECO veden säästö	Ei
Type of aerator	Laminaari