CAMPANA VERT. FMY PRO 907 FM BK/IX | 330.0682.353



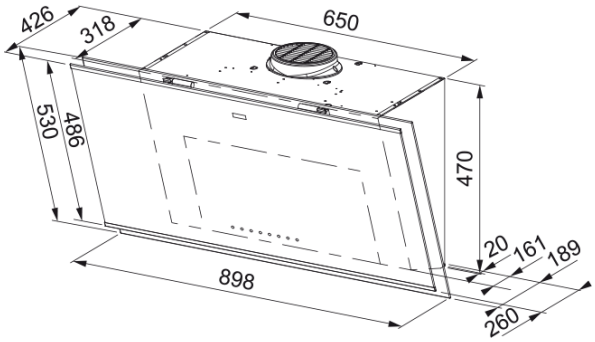

Campana de techo Mythos

Aspecto	
Categoría de campana	Vertical
Acabado	Negro mate / Cristal negro
Dimensiones	
Ancho en mm	900.0
Diámetro salida del aire	150
Especificaciones energéticas	
Tipo de enchufe	EU
Consumo anual de energía AEC	28.1
Clase de eficiencia dinámica F	A
Clase de eficiencia de la luz	A
Eficiencia filtrado grasa CI	B
Voltaje del motor	220-240V 50-60Hz
Nombre del motor gr Comm.	SP BRS J
N.º de motores	1
Instalación	
Instalación	Pared
Especificaciones del producto	
Sensor calidad del aire	No
Clase de eficiencia energética	A++
Válvula antirretorno	No
Salida trasera	Sí
Antigoteo	No
UI Type	Control táctil
Lamp Type	Barra LED regulable
Identificación de Producto	
Marca	Franke
Familia	Mythos

Gama	MYTHOS PRO
Blower tech.name	D39

Propiedades

N.º lámparas	1
Tipo de luz	Barra LED Slim TW3
Control remoto	No
Waterproof	No
Tipo de UI	Touch control
Número de velocidades	Ver archivo de configuración
Ajuste de la velocidad	3+i
24H	Temporizado
Retardo	Sí 30'
Sensor auto inicio	No
WI-FI	No
Tipo filtro grasa	Cassette
Tipo de filtro	Inox
Filtro de carbón	Sí

Prestaciones

Velocidad	1	2	3	Boost1	Boost
Aspiración (m^3h)	230.0	340.0	450.0	740.0	880.0
Presión. max (Pa)	450.0	480.0	500.0	560.0	630.0
Potencia (Watt)	8.0	15.0	30.0	100.0	170.0
Nivel sonoro dB(A)	41.0	49.0	56.0	67.0	71.0