Set Lina L Clear Water Negro M. + Filtro | 120.0733.416



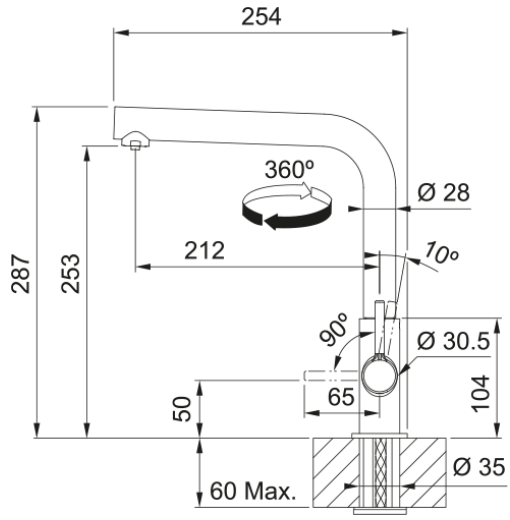

El set Lina L Clear Water negro mate + filtro es una solución completa para disponer de agua filtrada directamente desde el grifo, combinando funcionalidad y diseño. Su acabado en negro mate aporta un estilo sofisticado y moderno, adaptándose a distintos entornos de cocina. Este modelo cuenta con un sistema de doble vía que permite alternar entre agua filtrada y no filtrada desde un mismo grifo, proporcionando comodidad y eficiencia. El filtro incluido tiene una capacidad de filtrado de hasta 4.000 litros de agua, eliminando sabores y olores, reduciendo metales pesados, cloro y sedimentos de hasta 0,5 µm. Además, contribuye a limitar la acumulación de cal, prolongando la vida útil de los electrodomésticos. Su construcción de alta calidad garantiza durabilidad y un flujo de agua preciso, asegurando un rendimiento óptimo en el uso diario.

Aspecto	
Versión caño	Grifo Diseño L
Color	Negro mate
Material	Metálico
Dimensiones	
Diámetro orificio grifería	35 mm
Dimensión del cartucho	25 mm
Altura total	397.0
Instalación	
Tipo de fijación	1 Tornillo
Conexión tubo de entrada	3/8"
Largo conducto suministro agua	500 mm
Especificaciones del producto	
Presión	Alta presión
Versión	Caño giratorio
Tipo de mando	Mando lateral
Rotación grifo	360°
Caudal agua filtrada: 3 bares	2.8
Caudal agua mezclada: 3 bares	7.5
Ahorro de energía	No
Identificación de Producto	
Marca	Franke
Familia	Smart
Gama	Lina

Propiedades

Cartucho Eco	No
Tipo de aireador	Aerated
Tipo de sistema multifunción	Filtración de agua