Grifo Lina XL swivel Stone Grey | 115.0626.022

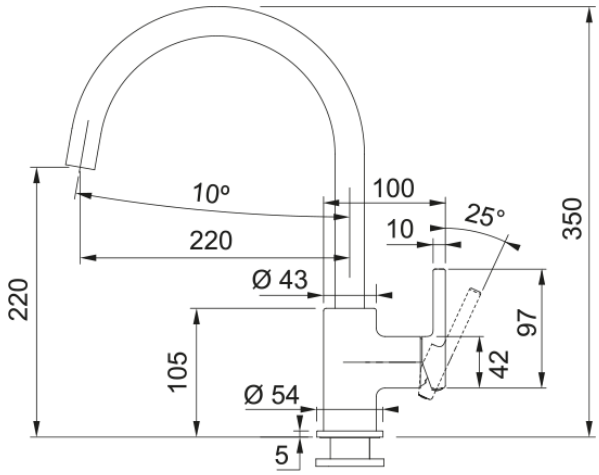

Descubre el grifo Lina XL swivel Stone Grey, una opción moderna y funcional para tu cocina. Fabricado con materiales de alta calidad y acabado Stone Grey, este grifo es resistente a la corrosión y al desgaste, garantizando un rendimiento duradero y fiable. Su diseño contemporáneo y el mecanismo de giro (swivel) permiten un movimiento fluido, facilitando el acceso a todas las áreas del fregadero y mejorando la eficiencia al realizar tareas en la cocina. El acabado Stone Grey aporta un toque elegante y sofisticado que complementa cualquier estilo de cocina. El grifo Lina XL swivel Stone Grey es ideal para quienes buscan un producto resistente, fácil de mantener y con un diseño de alta gama. Su instalación sencilla y su facilidad de uso lo convierten en una excelente opción para aquellos que valoran la calidad y la funcionalidad en su espacio de cocina.

Aspecto	
Versión caño	Grifo Diseño J
Color	Platinum
Material	Metálico
Dimensiones	
Altura total	350.0
Diámetro orificio grifería	35 mm
Dimensión del cartucho	35 mm
Instalación	
Tipo de fijación	Vástago
Conexión tubo de entrada	3/8"
Largo conducto suministro agua	470 mm
Especificaciones del producto	
Presión	Alta presión
Versión	Caño giratorio
Tipo de mando	Mando lateral
Rotación grifo	360°
Caudal agua mezclada: 3 bares	15.45
Identificación de Producto	
Marca	Franke
Familia	Smart
Gama	Lina
Propiedades	
Cartucho Eco	No

Tipo de aireador	Panal de abeja