MRG 210-52 3 1/2" BSW TL 3TH HOF OS | 135.0683.037



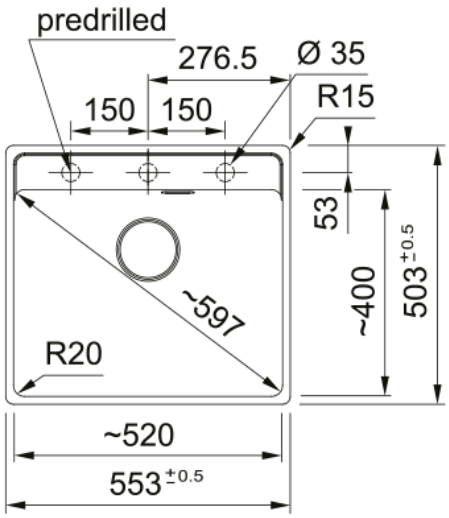

MRG 210-52 TL, Maris, granite, oyster , Franke, flushmount, 1 bowl, without drainer, bowl 1 size right to left: 370mm, bowl 1 size front to back: 399mm, bowl 1 depth: 200mm, external size right to left: 553mm, external size front to back: 503mm, 3 1/2", basket strainer waste, without drainer, 3_PRE_DRILLED, with rectangular overflow

---

välimus	
Valamu tüüp	Kauss (ilma äravooluta)
Materjali tüüp	Graniit
Kausside arv	1
Värv	Auster
Viimistlus	Mitte ühtegi
Ülevool	Jah
mõõdud	
Väline: paremalt vasakule	553.0
Väline suurus: eest taha	503.0
Kauss 1: paremalt vasakule	520.0
Kauss 1 suurus: eest taha	399.0
Kauss 1: sügavus	200.0
paigaldusviis	
Minimaalne kapi suurus	60 cm
Toote spetsifikatsioonid	
Paigaldamise tüüp	Flushmount
Jäätmete väljalaskeava	3 1/2"
Drenaažitoru asukoht	Äravoolutoru Pole
Kauss 1: lisatarviku serv	Ei
Aktiivne keerdühilduvus	Jah
Design	contemporary
toote tuvastamine	
Toote kaubamärk	FRANKE
Süsteem	Maris
Mudeli valik	Maris
Heakskiidu logo	CE
Heakskiidu logo	UKCA

omadused

Kanalisatsioonitoru number	Äravoolutoru pole
Toote pöörduvus	Ei
Kraanide ripp	Jah
Jäätmekomplekt sisaldab	Jah
Jäätmekomplekti tüüp	Manuaal
Sifoon kaasas	Ei
Kraani aukude arv	3 - eelnevalt puuritud
Seebi dosaatori auk	Ei
Range of worktop thickness	20 mm
Äravoolu kate	Jah