MRG 210-72 3 1/2" PKW TL 5TH HOF MB | 135.0682.969



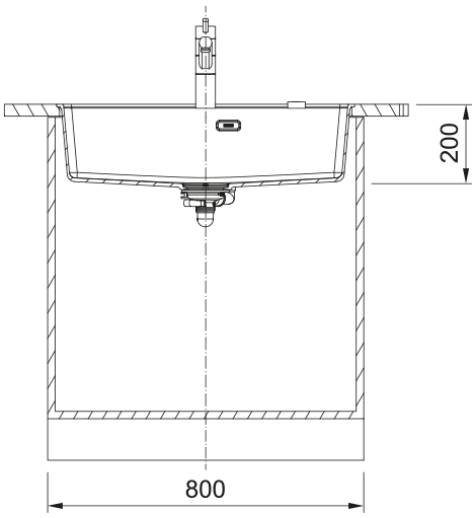

MRG 210-72 TL, Maris, granite, Matte Black, Franke, flushmount, 1 bowl, without drainer, bowl 1 size right to left: 370mm, bowl 1 size front to back: 399mm, bowl 1 depth: 200mm, external size right to left: 553mm, external size front to back: 503mm, 3 1/2", push knob waste, without drainer, 5_PRE_DRILLED, with rectangular overflow

---

välimus	
Valamu tüüp	Kauss (ilma äravooluta)
Materjali tüüp	Graniit
Kausside arv	1
Värv	Mattmust
Viimistlus	Mitte ühtegi
Ülevool	Jah
mõõdud	
Väline: paremalt vasakule	753.0
Väline suurus: eest taha	503.0
Kauss 1: paremalt vasakule	720.0
Kauss 1 suurus: eest taha	399.0
Kauss 1: sügavus	200.0
paigaldusviis	
Minimaalne kapi suurus	80 cm
Toote spetsifikatsioonid	
Paigaldamise tüüp	Flushmount
Jäätmete väljalaskeava	3 1/2"
Drenaažitoru asukoht	Äravoolutoru Pole
Kauss 1: lisatarviku serv	Ei
Aktiivne keerdühilduvus	Jah
Design	contemporary
toote tuvastamine	
Toote kaubamärk	FRANKE
Süsteem	Maris
Mudeli valik	Maris
Heakskiidu logo	CE
Heakskiidu logo	UKCA

omadused

Kanalisatsioonitoru number	Äravoolutoru pole
Toote pöörduvus	Ei
Kraanide ripp	Jah
Jäätmekomplekt sisaldab	Jah
Jäätmekomplekti tüüp	Automaatne vajutusnupp
Sifoon kaasas	Ei
Kraani aukude arv	5 - eelnevalt puuritud
Seebi dosaatori auk	Ei
Range of worktop thickness	20 mm
Äravoolu kate	Jah