MRG 110-37 3 1/2" PKW ND NTH HOF ON | 125.0683.056



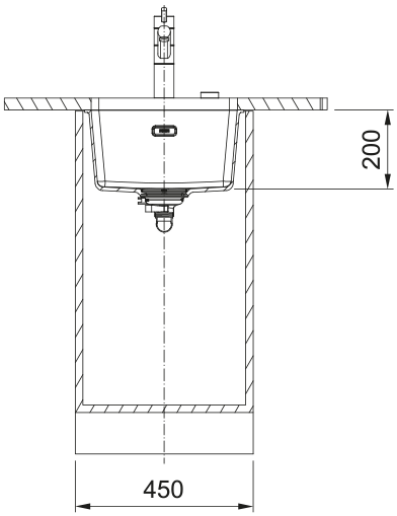

MRG 110-37, Maris, granite, onyx, Franke, undermount, 1 bowl, without drainer, bowl 1 size right to left: 370mm, bowl 1 size front to back: 400mm, bowl 1 depth: 200mm, external size right to left: 403mm, external size front to back: 433mm, 3 1/2", push knob waste, without drainer, no tap hole, with overflow

---

välimus	
Valamu tüüp	Kauss (ilma äravooluta)
Materjali tüüp	Graniit
Kausside arv	1
Värv	Oonüks
Viimistlus	Mitte ühtegi
Ülevool	Jah
mõõdud	
Väline: paremalt vasakule	403.0
Väline suurus: eest taha	433.0
Kauss 1: paremalt vasakule	370.0
Kauss 1 suurus: eest taha	400.0
Kauss 1: sügavus	200.0
paigaldusviis	
Minimaalne kapi suurus	45 cm
Toote spetsifikatsioonid	
Paigaldamise tüüp	Undermount
Jäätmete väljalaskeava	3 1/2"
Drenaažitoru asukoht	Äravoolutoru Pole
Kauss 1: lisatarviku serv	Ei
Aktiivne keerdühilduvus	Jah
Paigaldusriist	Klambrikott
Design	contemporary
toote tuvastamine	
Toote kaubamärk	FRANKE
Süsteem	Maris
Mudeli valik	Maris
Heakskiidu logo	CE

Heakskiidu logo	UKCA
omadused	
Kanalisatsioonitoru number	Äravoolutoru pole
Toote pöörduvus	Ei
Kraanide ripp	Ei
Jäätmekomplekt sisaldab	Jah
Jäätmekomplekti tüüp	Automaatne vajutusnupp
Sifoon kaasas	Ei
Kraani aukude arv	Kraani auk puudub
Seebi dosaatori auk	Ei
Range of worktop thickness	20 mm
Äravoolu kate	Jah