Tap Eos Neo J Pull Down Side HP Gold | 115.0681.244



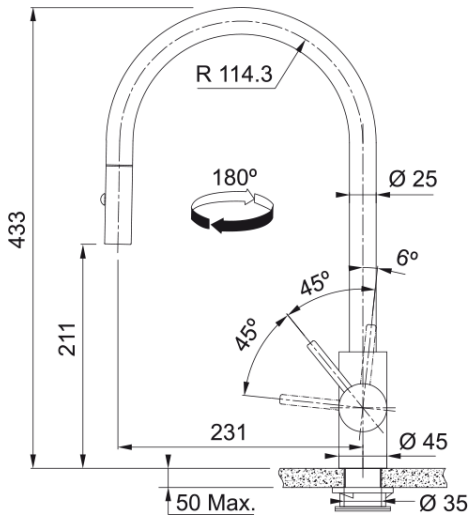

Tap Eos Neo Pull down spray, side lever, high pressure, stainless steel, Gold

---

välimus	
Tila versioon	J - tila
Värv	Kuldne
Materjali tüüp	Roostevaba teras 304
Paindlik vooliku materjal	Nailon must
Dušši materjal	Roostevaba teras
mõõdud	
Kraaniava läbimõõt	35mm
Ventiili mõõdud	35 mm
Kogukõrgus	433.0
paigaldusviis	
Fikseerimise tüüp	Sääre
Veevarustusvooliku ühendus	3/8"
Veevarustusvooliku pikkus	450 mm
Toote spetsifikatsioonid	
Surve	Kõrgsurve
Versioon	Pihusta
Kraani toimivus	Külghoob
Kraani pööramine	180°
Seguvee vooluhulk @3 bar	9.17
toote tuvastamine	
Toote kaubamärk	FRANKE
Süsteem	Maris
Mudelite valik	Eos Neo
omadused	
Öko vee säästmine	Ei
Aeraatori tüüp	Laminaarne
Shower version	Topelt pihustus