Tap Atlas Neo S Nozzle side HP SS IBK | 115.0625.527



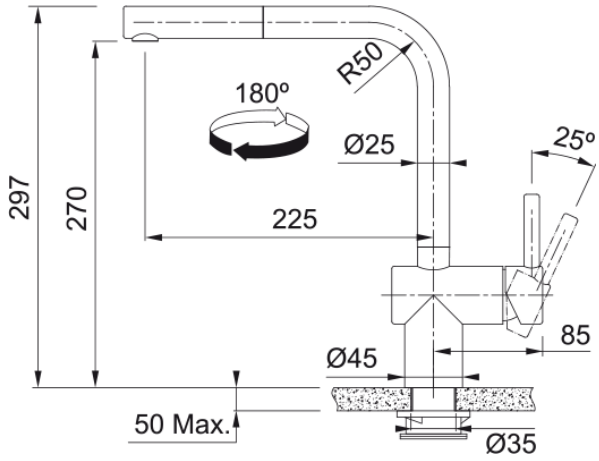

Tap Atlas Neo S Nozzle side HP SS Industrial Black

---

välimus	
Tila versioon	L - tila
Värv	Tööstuslik must
Materjali tüüp	Roostevaba teras 304
Paindlik vooliku materjal	Nailon hall
Dušši materjal	Roostevaba teras
mõõdud	
Kraaniava läbimõõt	35mm
Ventiili mõõdud	35 mm
Kogukõrgus	297.0
paigaldusviis	
Fikseerimise tüüp	Sääre
Veevarustusvooliku ühendus	3/8"
Veevarustusvooliku pikkus	600 mm
Toote spetsifikatsioonid	
Surve	Kõrgsurve
Versioon	Välja tõmbama
Kraani toimivus	Külghoob
Kraani pööramine	180°
Seguvee vooluhulk @3 bar	7.4
toote tuvastamine	
Toote kaubamärk	FRANKE
Süsteem	Maris
Mudelite valik	Atlas Neo Sensor
omadused	
Elektrooniline	Infrapuna andur
Öko vee säästmine	Ei
Aeraatori tüüp	Laminaarne