Tap Orbit Nozzle Top HP Stone grey | 115.0623.141



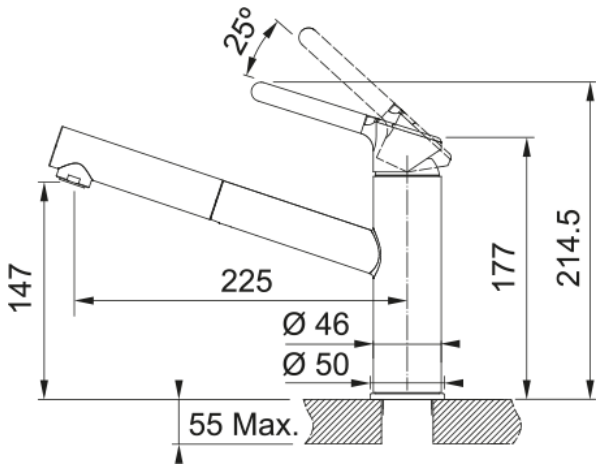

Tap Orbit Pull out nozzle Top Lever HP Stone grey

---

välimus	
Tila versioon	Keskmine jooksutoru
Värv	Bi-kroom/kivihall
Materjali tüüp	Messing
Paindlik vooliku materjal	Nailon hall
Dušši materjal	Plastik
mõõdud	
Kraaniava läbimõõt	35mm
Ventiili mõõdud	35 mm
Kogukõrgus	214.5
paigaldusviis	
Fikseerimise tüüp	Sääre
Veevarustusvooliku ühendus	3/8"
Veevarustusvooliku pikkus	450 mm
Toote spetsifikatsioonid	
Surve	Kõrgsurve
Versioon	Välja tõmbama
Kraani toimivus	Ülemine hoob
Kraani pööramine	120°
Seguvee vooluhulk @3 bar	9.9
Energy saving	Jah
toote tuvastamine	
Toote kaubamärk	FRANKE
Süsteem	Smart
Mudelite valik	Orbit
omadused	
Öko vee säästmine	Jah
Aeraatori tüüp	Laminaarne

Shower version	Ühesüsteemne