Tap Urban swivel U-spout side HP ON | 115.0595.081



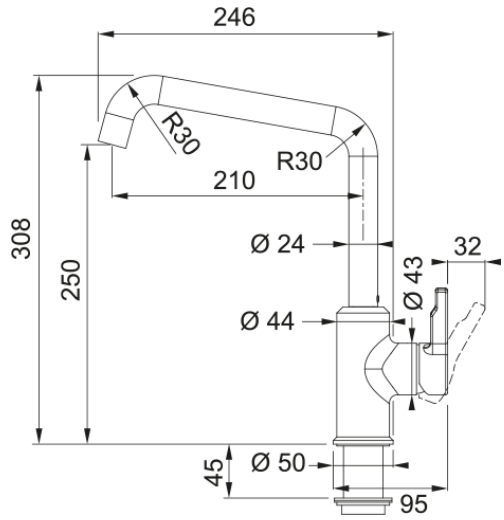

Tap Urban swivel U-spout side lever, high pressure,, Onyx

---

välimus	
Tila versioon	U - tila
Värv	Oonüks
Materjali tüüp	Messing
mõõdud	
Kraaniava läbimõõt	35 mm
Ventiili mõõdud	35 mm
Kogukõrgus	308.0
paigaldusviis	
Fikseerimise tüüp	Sääre
Veevarustusvooliku ühendus	3/8"
Veevarustusvooliku pikkus	450 mm
Toote spetsifikatsioonid	
Surve	Kõrgsurve
Versioon	Pööratav
Kraani toimivus	Külghoob
Kraani pööramine	360°
Seguvee vooluhulk @3 bar	14.9
toote tuvastamine	
Toote kaubamärk	FRANKE
Süsteem	Maris
Mudelite valik	URBAN
omadused	
Öko vee säästmine	Ei
Aeraatori tüüp	Mündipesa
Shower version	Ühesüsteemne