Tap Eos Neo J Swivel Side HP SS | 115.0590.044



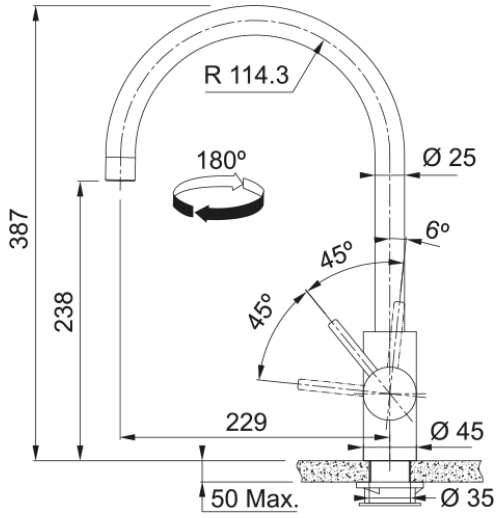

Tap Eos Neo J Swivel Side HP SS

---

välimus	
Tila versioon	J - tila
Värv	Roostevaba teras
Materjali tüüp	Roostevaba teras 304
mõõdud	
Kraaniava läbimõõt	35 mm
Ventiili mõõdud	35 mm
Kogukõrgus	387.0
paigaldusviis	
Fikseerimise tüüp	Sääre
Veevarustusvooliku ühendus	3/8"
Veevarustusvooliku pikkus	450 mm
Toote spetsifikatsioonid	
Surve	Kõrgsurve
Versioon	Pööratav
Kraani toimivus	Külghoob
Kraani pööramine	180°
Seguvee vooluhulk @3 bar	12.06
toote tuvastamine	
Toote kaubamärk	FRANKE
Süsteem	Maris
Mudelite valik	EOS NEO
omadused	
Öko vee säästmine	Ei
Aeraatori tüüp	Laminaarne