UBG 651-100 3 1/2" BSWT REV WRO GSC SG | 114.0723.971

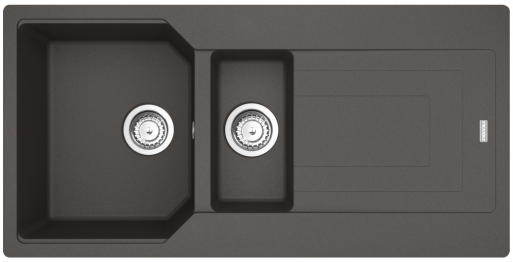

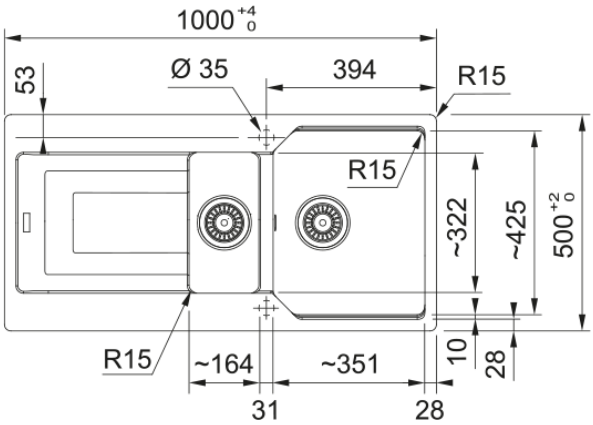

UBG 651-100, Urban, granite, Grey sliding clip, Slate Grey, 3 1/2"", with automatic-twist knob waste kit, reversible, 2_PRE_DRILLED, with overflow

---

välimus	
Valamu tüüp	Kraanikauss (nööriga)
Materjali tüüp	Graniit
Kausside arv	1,5
Värv	Kiltkivihall
Viimistlus	Mitte ühtegi
mõõdud	
Väline: paremalt vasakule	1000.0
Väline suurus: eest taha	500.0
Kauss 1: paremalt vasakule	351.0
Kauss 1 suurus: eest taha	425.0
Kauss 1: sügavus	220.0
Kauss 2: paremalt vasakule	164.0
Kauss 2 suurus: eest taha	322.0
Kauss 2: sügavus	139.0
Väljalõike: paremalt vasakule	980.0
Väljalõike suurus: eest taha	480.0
paigaldusviis	
Minimaalne kapi suurus	60 cm
Toote spetsifikatsioonid	
Paigaldamise tüüp	Sisend
Jäätmete väljalaskeava	3 1/2"
Drenaažitoru asukoht	Pööratav Äravoolutoru
Aktiivne keerdühilduvus	Jah
Paigaldusriist	Klambrikott
toote tuvastamine	
Toote kaubamärk	FRANKE
Süsteem	Maris

Mudeli valik	Urban
Heakskiidu logo	CE
Heakskiidu logo	UKCA
omadused	
Kanalisatsioonitoru number	1
Toote pöörduvus	Jah
Kraanide ripp	Jah
Jäätmekomplekt sisaldab	Jah
Jäätmekomplekti tüüp	Automaatse keeramise nupp
Sifoon kaasas	Ei
Kraani aukude arv	2 - eelnevalt puuritud
Seebi dosaatori auk	Ei