MRG 610-37 3 1/2" BSW TL ND HOF ST | 114.0658.218



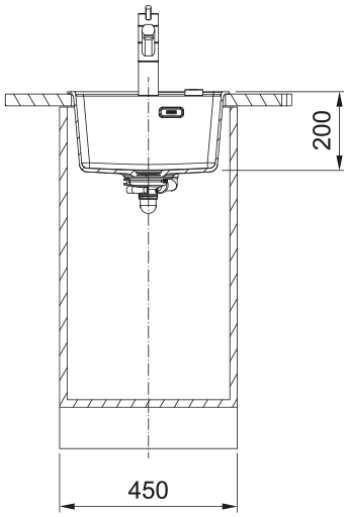

MRG 610-37, Maris, granite, NONE, Stone Grey, inset, 1 bowl, bowl 1 size right to left: 370mm, bowl 1 size front to back: 400mm, bowl 1 depth: 200mm, external size right to left: 410mm, external size front to back: 510mm, 3 1/2", basket strainer waste kit, without drainer, 3_PRE_DRILLED, with overflow

---

välimus	
Valamu tüüp	Kauss (ilma äravooluta)
Materjali tüüp	Graniit
Kausside arv	1
Värv	Kivihall
Viimistlus	Mitte ühtegi
Ülevool	Jah
mõõdud	
Väline: paremalt vasakule	410.0
Väline suurus: eest taha	510.0
Kauss 1: paremalt vasakule	370.0
Kauss 1 suurus: eest taha	400.0
Kauss 1: sügavus	200.0
Väljalõike: paremalt vasakule	390.0
Väljalõike suurus: eest taha	498.0
paigaldusviis	
Minimaalne kapi suurus	45 cm
Toote spetsifikatsioonid	
Paigaldamise tüüp	Sisend
Jäätmete väljalaskeava	3 1/2"
Drenaažitoru asukoht	Äravoolutoru Pole
Kauss 1: lisatarviku serv	Ei
Aktiivne keerdühilduvus	Jah
Paigaldusriist	Kiirkinnitus
Design	contemporary
toote tuvastamine	
Toote kaubamärk	FRANKE
Süsteem	Maris

Mudeli valik	Maris
Heakskiidu logo	CE
Heakskiidu logo	UKCA
omadused	
Kanalisatsioonitoru number	Äravoolutoru pole
Toote pöörduvus	Ei
Kraanide ripp	Jah
Jäätmekomplekt sisaldab	Jah
Jäätmekomplekti tüüp	Manuaal
Sifoon kaasas	Ei
Kraani aukude arv	3 - eelnevalt puuritud
Seebi dosaatori auk	Ei
Range of worktop thickness	20 mm