BFG 611 3 1/2" BSWT REV GOnyx | 114.0256.610



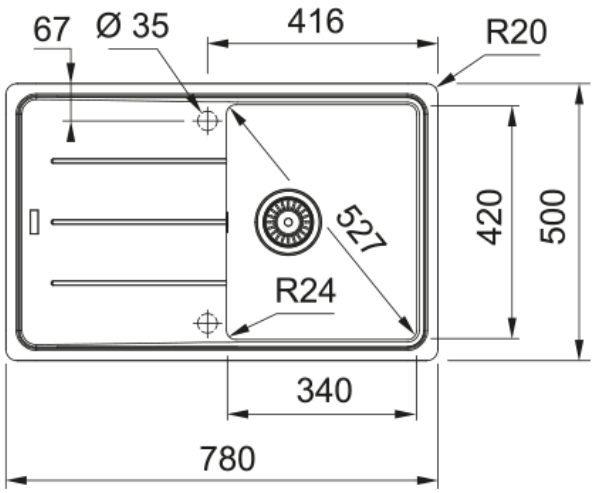

BFG 611 780x500mm, reversible, Fragranite, 3 1/2", with waste kit, Onyx

---

välimus	
Valamu tüüp	Kraanikauss (nööriga)
Materjali tüüp	Graniit
Kausside arv	1
Värv	Oonüks
Viimistlus	Mitte ühtegi
Ülevool	Jah
mõõdud	
Väline: paremalt vasakule	780.0
Väline suurus: eest taha	500.0
Kauss 1: paremalt vasakule	340.0
Kauss 1 suurus: eest taha	420.0
Kauss 1: sügavus	200.0
Väljalõike: paremalt vasakule	760.0
Väljalõike suurus: eest taha	480.0
paigaldusviis	
Minimaalne kapi suurus	45 cm
Toote spetsifikatsioonid	
Paigaldamise tüüp	Sisend
Jäätmete väljalaskeava	3 1/2"
Drenaažitoru asukoht	Pööratav Äravoolutoru
Aktiivne keerdühilduvus	Jah
Design	contemporary
toote tuvastamine	
Toote kaubamärk	FRANKE
Süsteem	Maris
Mudeli valik	Basis
Heakskiidu logo	CE

Heakskiidu logo	UKCA
omadused	
Kanalisatsioonitoru number	1
Toote pöörduvus	Jah
Kraanide ripp	Jah
Jäätmekomplekt sisaldab	Jah
Jäätmekomplekti tüüp	Automaatse keeramise nupp
Sifoon kaasas	Ei
Kraani aukude arv	2 - eelnevalt puuritud
Seebi dosaatori auk	Ei
Range of worktop thickness	30 mm